ФБ 400x200



Касетні повітряні фільтри з прямокутним перерізом

- Фільтр: G4
- Матеріал корпусу: Оцинкована сталь

	Одиниця виміру	ФБ 400x200
Вага	кг	2.4
Фільтр	-	G4

Розміри

B	B1	B2	H	H1	H2
400	420	440	200	220	240

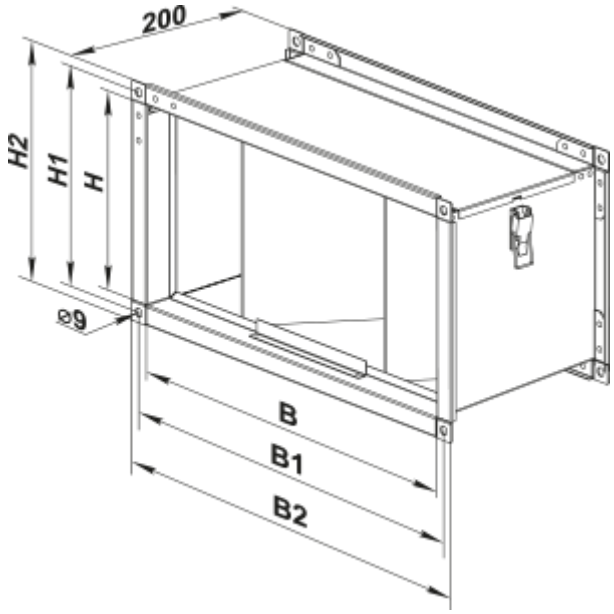
200
H2
H1
H
⌀9
B
B1
B2