ФБ 500x250



Касетні повітряні фільтри з прямокутним перерізом

- Фільтр: G4
- Матеріал корпусу: Оцинкована сталь

	Одиниця виміру	ФБ 500x250
Вага	кг	4.1
Фільтр	-	G4

Розміри

B	B1	B2	H	H1	H2
500	520	540	250	270	290

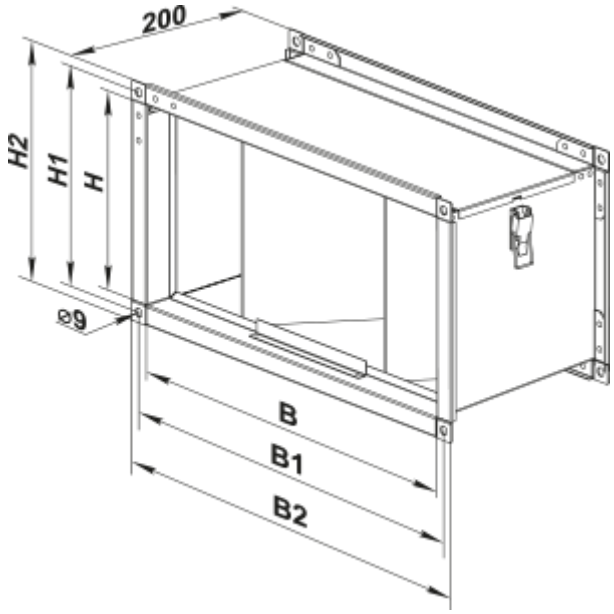
200
H2
H1
H
⌀9
B
B1
B2