ФБ 600x350



Касетні повітряні фільтри з прямокутним перерізом

- Фільтр: G4
- Матеріал корпусу: Оцинкована сталь

	Одиниця виміру	ФБ 600x350
Вага	кг	5.8
Фільтр	-	G4

Розміри

B	B1	B2	H	H1	H2
600	620	640	350	370	390

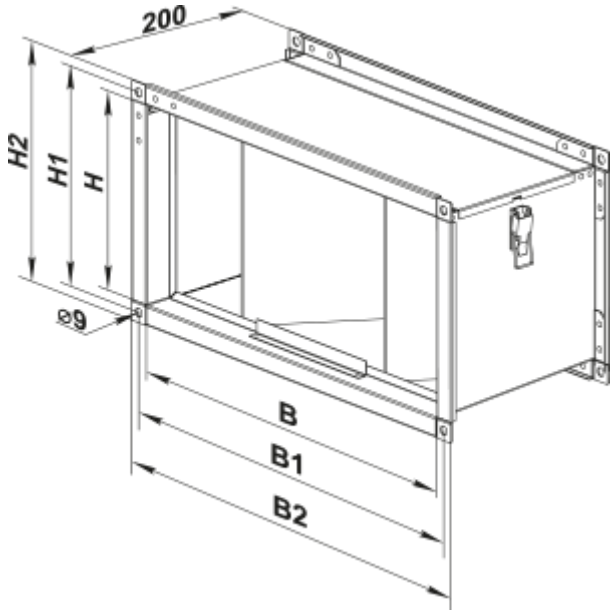
200
H2
H1
H
⌀9
B
B1
B2