# ФБ 700x400



Касетні повітряні фільтри з прямокутним перерізом

- Фільтр: G4
- Матеріал корпусу: Оцинкована сталь

| | Одиниця виміру | ФБ 700x400 |
|---|---|---|
| Вага | кг | 6.7 |
| Фільтр | - | G4 |

## Розміри

| B | B1 | B2 | H | H1 | H2 |
|---|---|---|---|---|---|
| 700 | 720 | 740 | 400 | 420 | 440 |

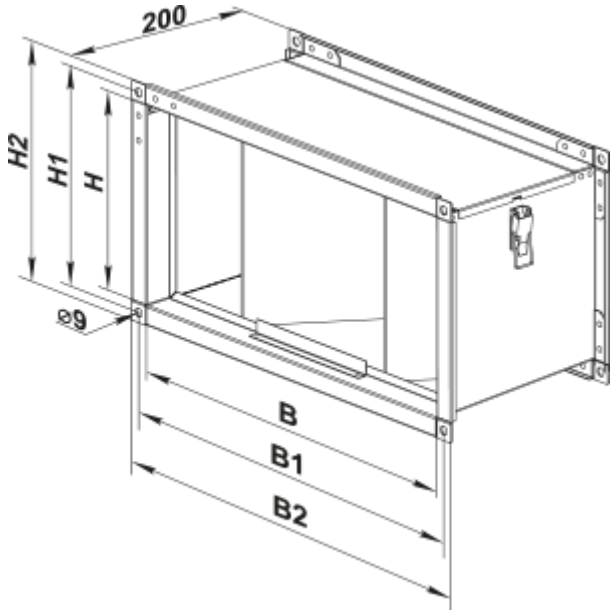
200
H2
H1
H
⌀9
B
B1
B2