ФБ 800x500



Касетні повітряні фільтри з прямокутним перерізом

- Фільтр: G4
- Матеріал корпусу: Оцинкована сталь

	Одиниця виміру	ФБ 800x500
Вага	кг	7.9
Фільтр	-	G4

Розміри

B	B1	B2	H	H1	H2
800	820	840	500	520	540

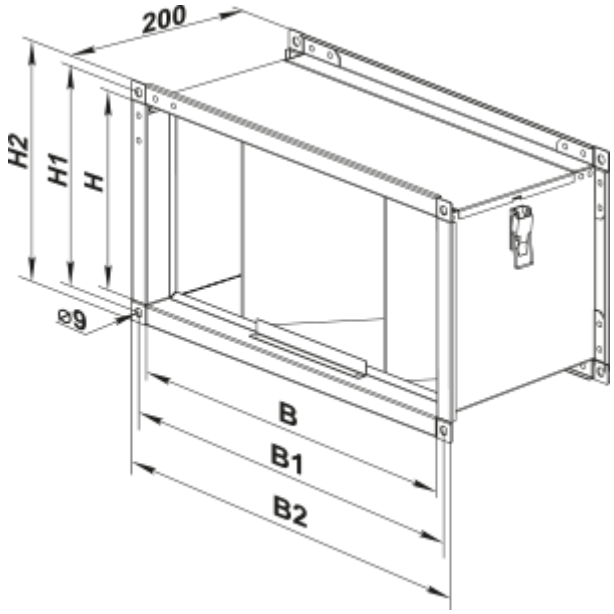
200
H2
H1
H
⌀9
B
B1
B2