ФЛ2-Т 100 LED 3К



Припливно-витяжні дифузори пластикові з підсвічуванням

• Матеріал корпусу: Пластик

	Одиниця виміру	ФЛ2-Т 100 LED 3К
Розмір повітропроводу, який приєднується	мм	100
Фазність	-	1
Мінімальна напруга живлення	В	220
Максимальна напруга живлення	В	240
Частота мережі живлення	Гц	50
Номінальна потужність	Вт	3
Клас захисту	-	IPX4

Розміри

D	D1	L	L1
140	97	73.2	13.2

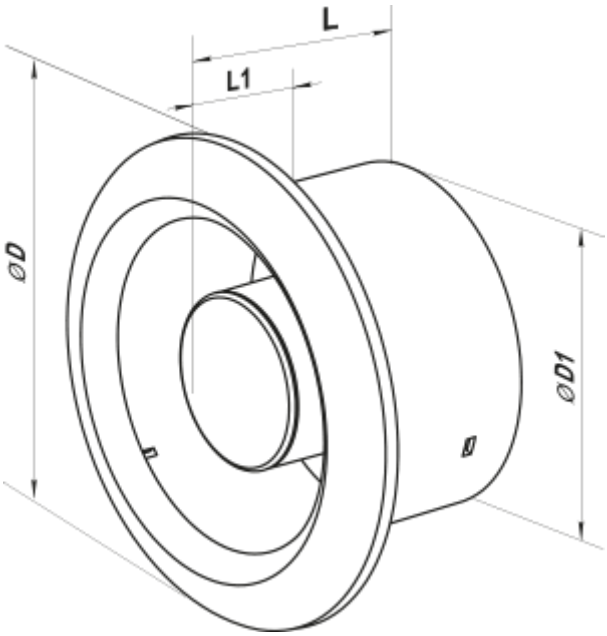
L
L1
ØD
ØD1