ФлексіВент 0101905000

Круглий повітропровід

• Матеріал корпусу: HDPE

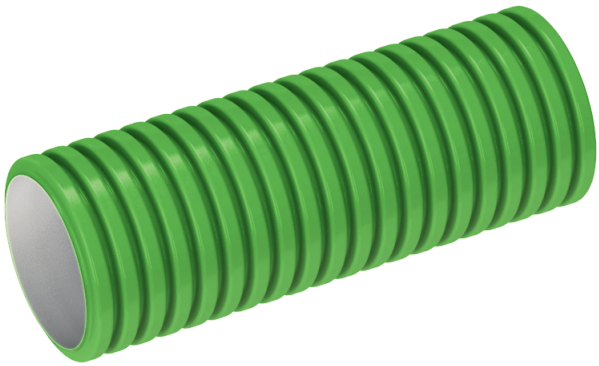

	Одиниця виміру	ФлексіВент 0101905000
Розмір повітропроводу, який приєднується	мм	90
Мінімальна температура оточуючого повітря	°C	-20
Максимальна температура оточуючого повітря	°C	60

Розміри

D	D1	L
90	77	50000

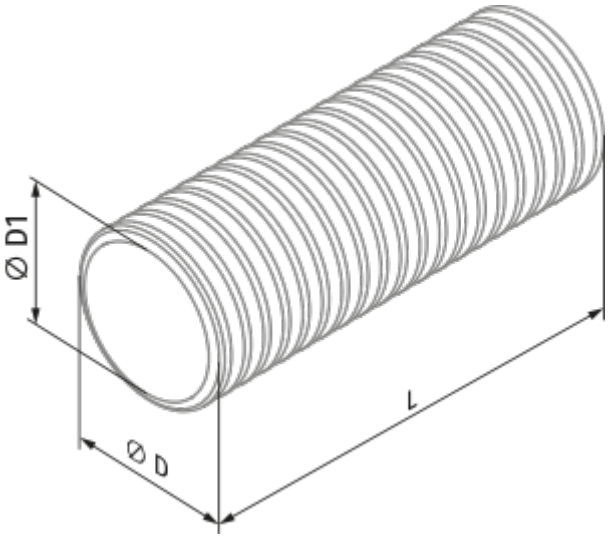
Ø D1
Ø D
L