ФлексіВент 01755000

Круглий повітропровід

• Матеріал корпусу: HDPE



	Одиниця виміру	ФлексіВент 01755000
Розмір повітропроводу, який приєднується	мм	75
Мінімальна температура оточуючого повітря	°C	-20
Максимальна температура оточуючого повітря	°C	60

Розміри

D	D1	L
75	63	50000

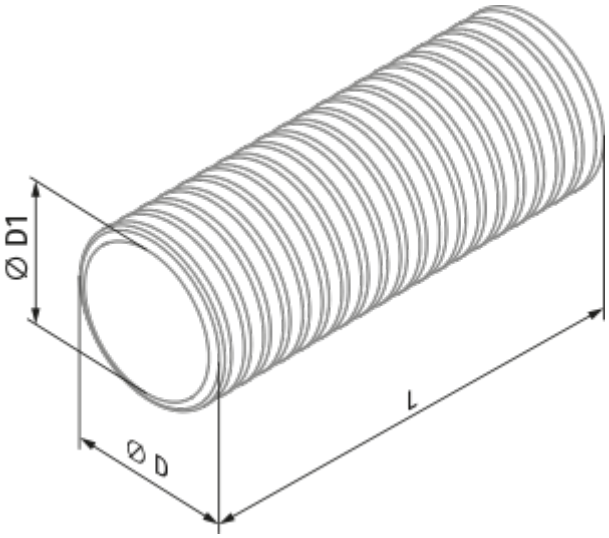
Ø D1
Ø D
L