# ФлексіВент 01905000

Круглий повітропровід

• Матеріал корпусу: HDPE



| | Одиниця виміру | ФлексіВент 01905000 |
|---|---|---|
| Розмір повітропроводу, який приєднується | мм | 90 |
| Мінімальна температура оточуючого повітря | °C | -20 |
| Максимальна температура оточуючого повітря | °C | 60 |

## Розміри

| D | D1 | L |
|---|---|---|
| 90 | 77 | 50000 |

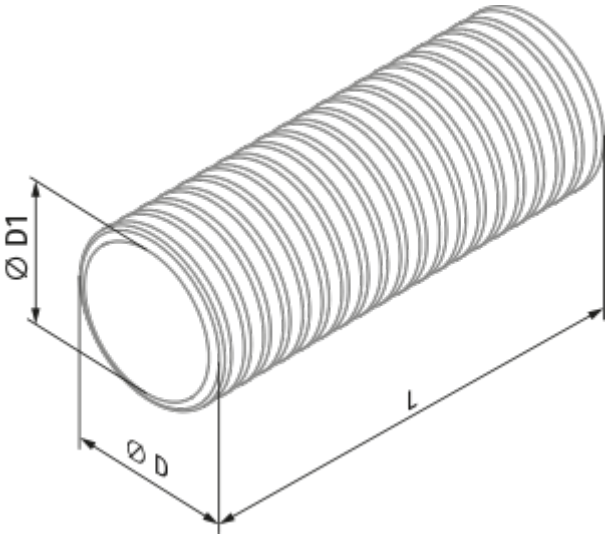
Ø D1
Ø D
L