ФлексіВент 0810125/52x2

Для припливно-витяжних систем вентиляції житлових приміщень. Підключення вентиляційної решітки до повітропроводів ∅ 52 мм

• Матеріал корпусу: Поліпропілен



	Одиниця виміру	ФлексіВент 0810125/52x2
Розмір повітропроводу, який приєднується	мм	52
Максимальна температура оточуючого повітря	°C	60
Мінімальна температура оточуючого повітря	°C	-20

Розміри

∅ d	H	L	W
127	163	240	320

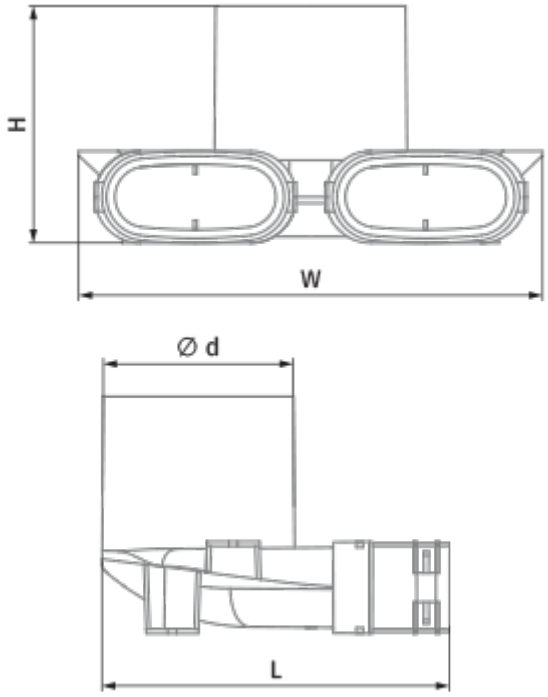
H
W
Ø d
L