ФлексіВент 0812125/75x2

Для припливно-витяжних систем вентиляції житлових приміщень. Підключення вентиляційної решітки до повітропроводів ∅ 75 мм

• Матеріал корпусу: Поліпропілен



	Одиниця виміру	ФлексіВент 0812125/75x2
Розмір повітропроводу, який приєднується	мм	75
Максимальна температура оточуючого повітря	°C	60
Мінімальна температура оточуючого повітря	°C	-20

Розміри

∅ d	H1	H2	L	W
127	183	100	243	266

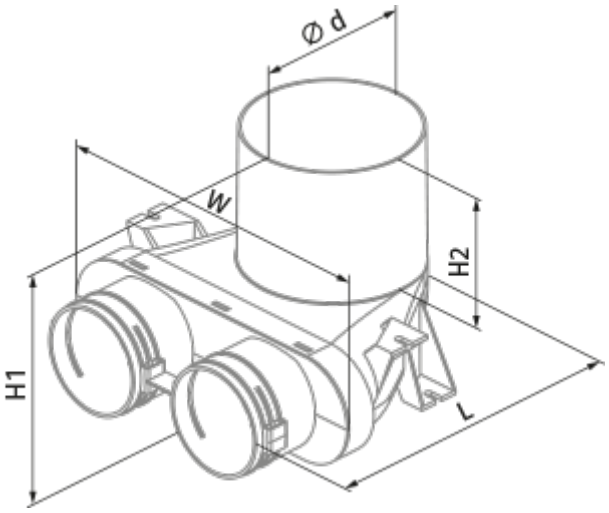
Ø d
W
H2
H1
L