ФлексіВент 0821300x100/90x2

Для припливно-витяжних систем вентиляції житлових приміщень. Підключення вентиляційної решітки до повітропроводів ∅ 90 мм

• Матеріал корпусу: Метал



	Одиниця виміру	ФлексіВент 0821300x100/90x2
Розмір повітропроводу, який приєднується	мм	90

Розміри

H	L	W	W1
300	401	115	181

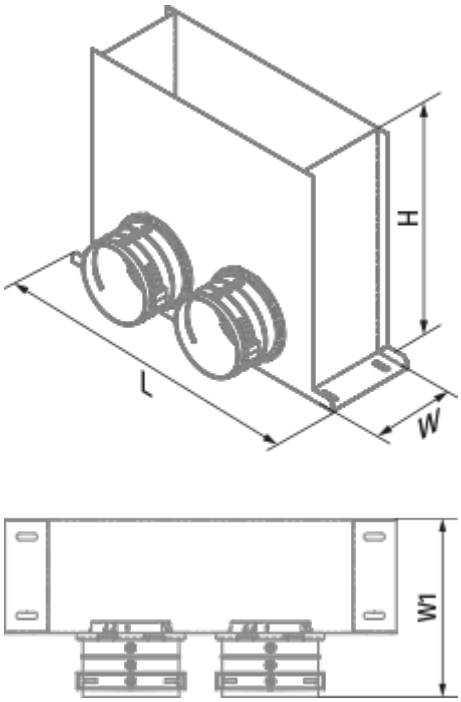
H
L
W

W1