ФлексіВент 1002160/90x6

Припливно-витяжні системи вентиляції житлових приміщень. Для розподілу повітря від вентиляційної установки повітропроводами

• Матеріал корпусу: Алюцинк



	Одиниця виміру	ФлексіВент 1002160/90x6
Розмір повітропроводу, який приєднується	мм	90

Розміри

Ø D	H	L	W
157	239	348	460

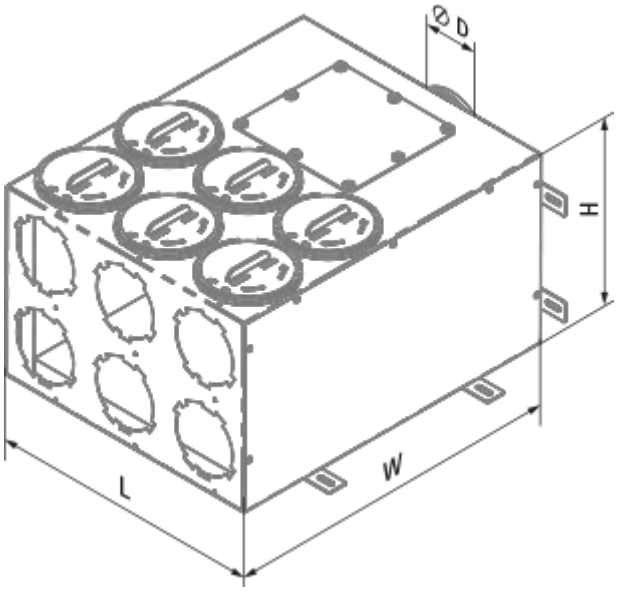
Ø D
H
L
W