ФлексіВент 1051125/90x6

Припливно-витяжні системи вентиляції житлових приміщень. Для розподілу повітря від вентиляційної установки повітропроводами

• Матеріал корпусу: Поліпропілен

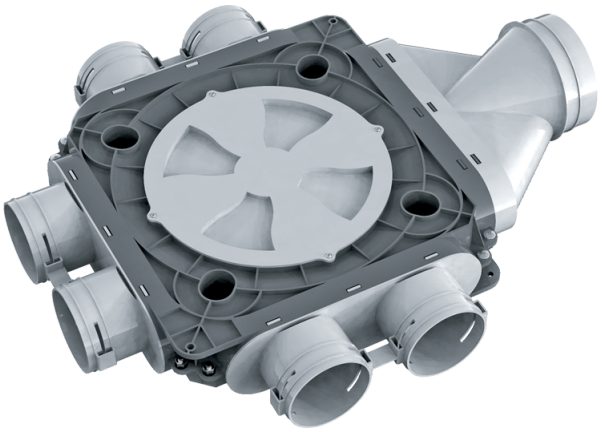

	Одиниця виміру	ФлексіВент 1051125/90x6
Розмір повітропроводу, який приєднується	мм	90
Максимальна температура оточуючого повітря	°C	60
Мінімальна температура оточуючого повітря	°C	-20

Розміри

Ø d	H	L	W
113	128	588	496

