ФП-300



Фільтр-поглинач ФП, ФПУ призначений для очищення атмосферного повітря, яке подається всередину захисної споруди, від впливу бойових отруйних речовин, сильнодіючих отруйних речовин, радіоактивного пилу та біологічних аерозолів

	Одиниця виміру	ФП-300
Максимальна витрата повітря	м³/год	300
Вага	кг	65
Максимальна температура оточуючого повітря	°C	50
Мінімальна температура оточуючого повітря	°C	-50

Розміри

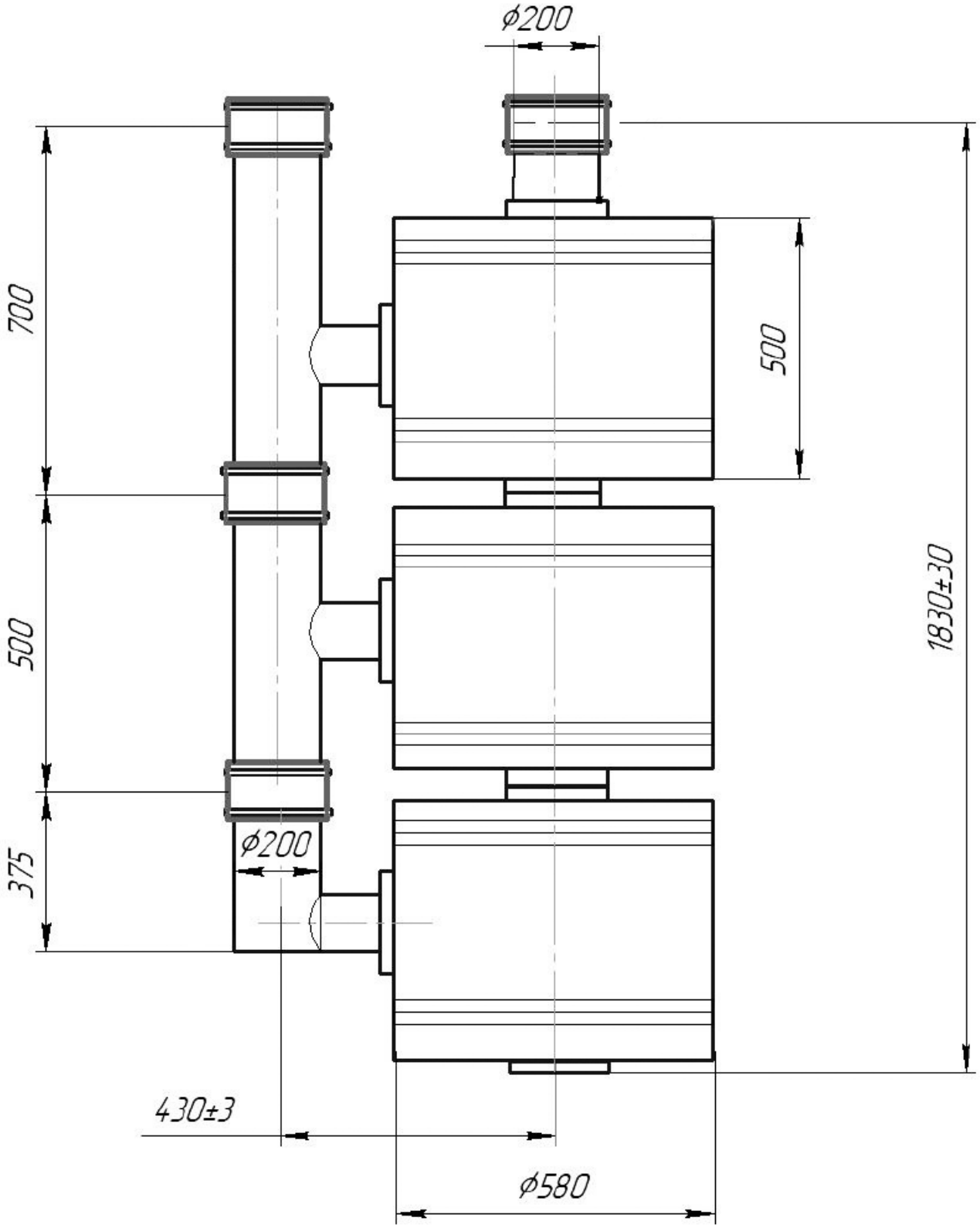

3:1

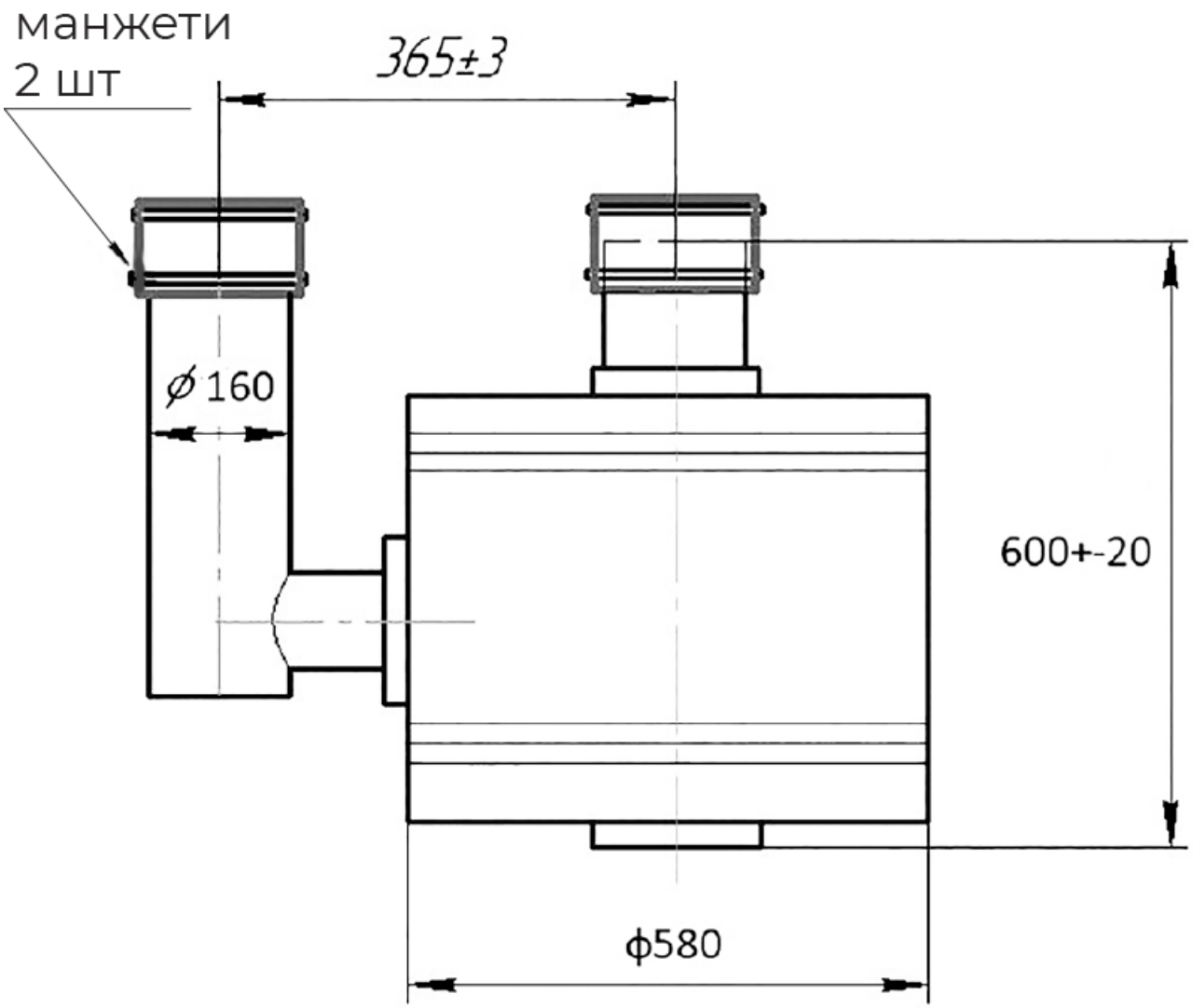

1:1