ФПУ-200



Фільтр-поглинач ФП, ФПУ призначений для очищення атмосферного повітря, яке подається всередину захисної споруди, від впливу бойових отруйних речовин, сильнодіючих отруйних речовин, радіоактивного пилу та біологічних аерозолів

	Одиниця виміру	ФПУ-200
Максимальна витрата повітря	м³/год	100...200
Вага	кг	33
Максимальна температура оточуючого повітря	°C	50
Мінімальна температура оточуючого повітря	°C	-50

Розміри

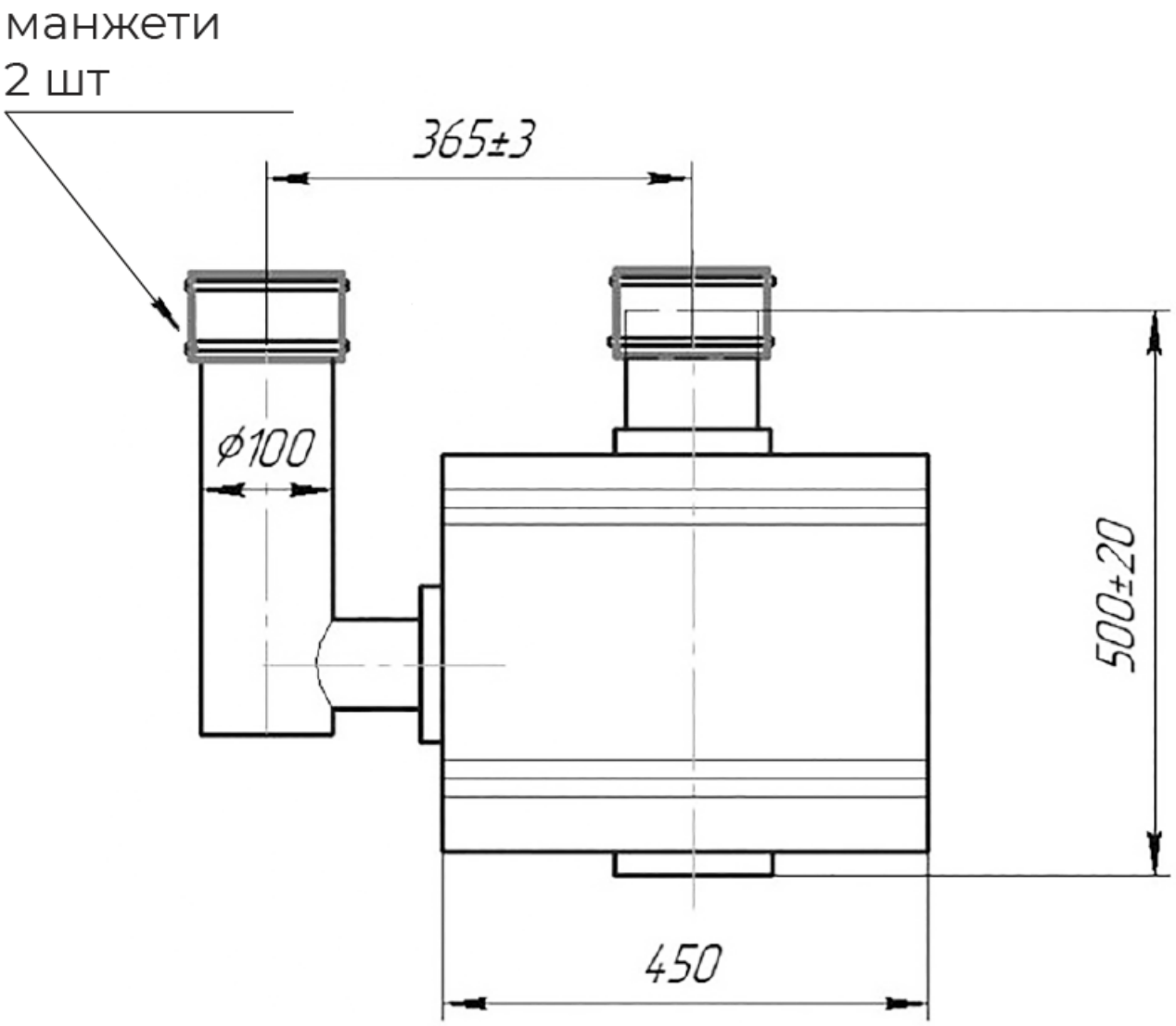

1:1

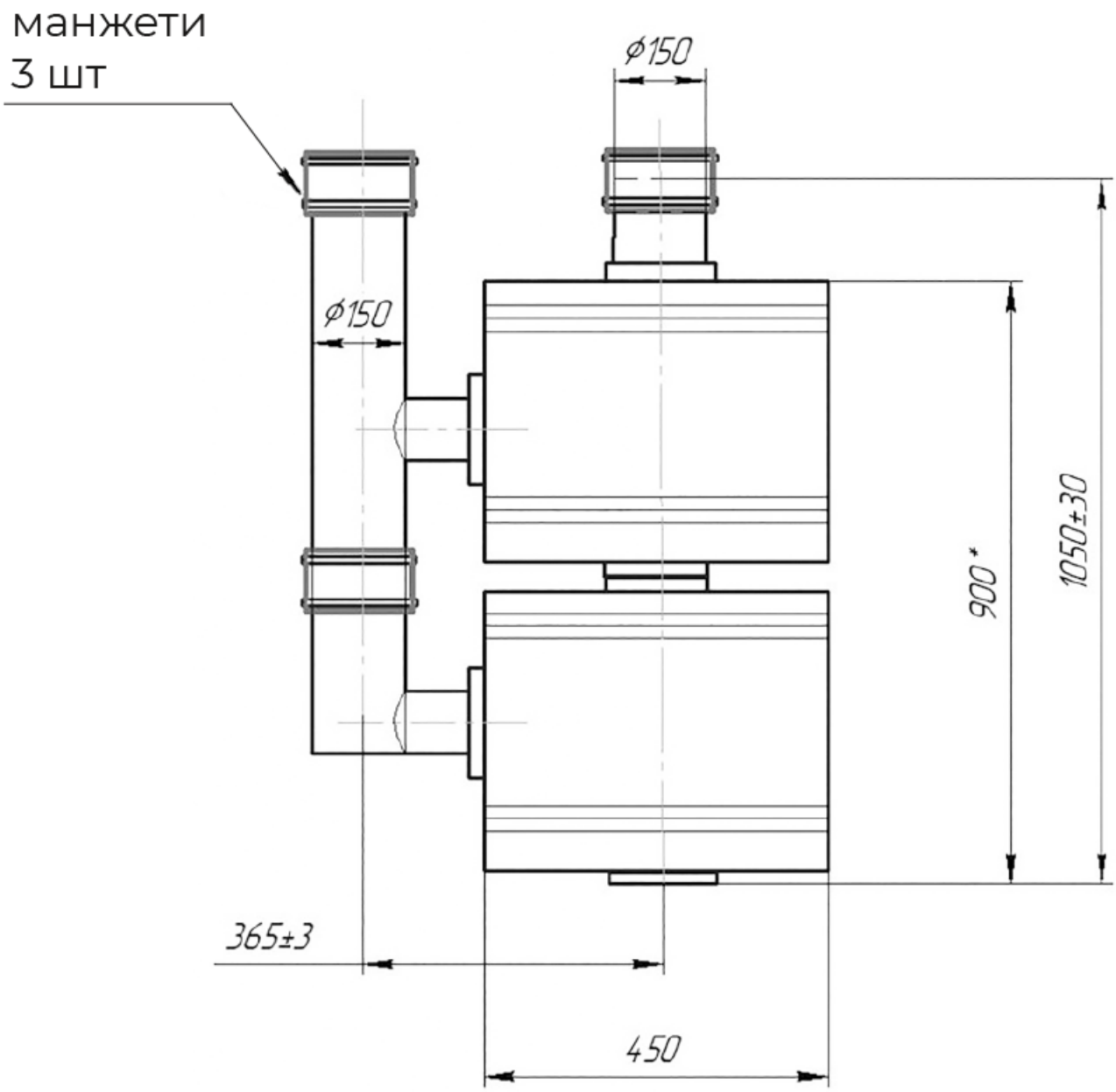

2:1

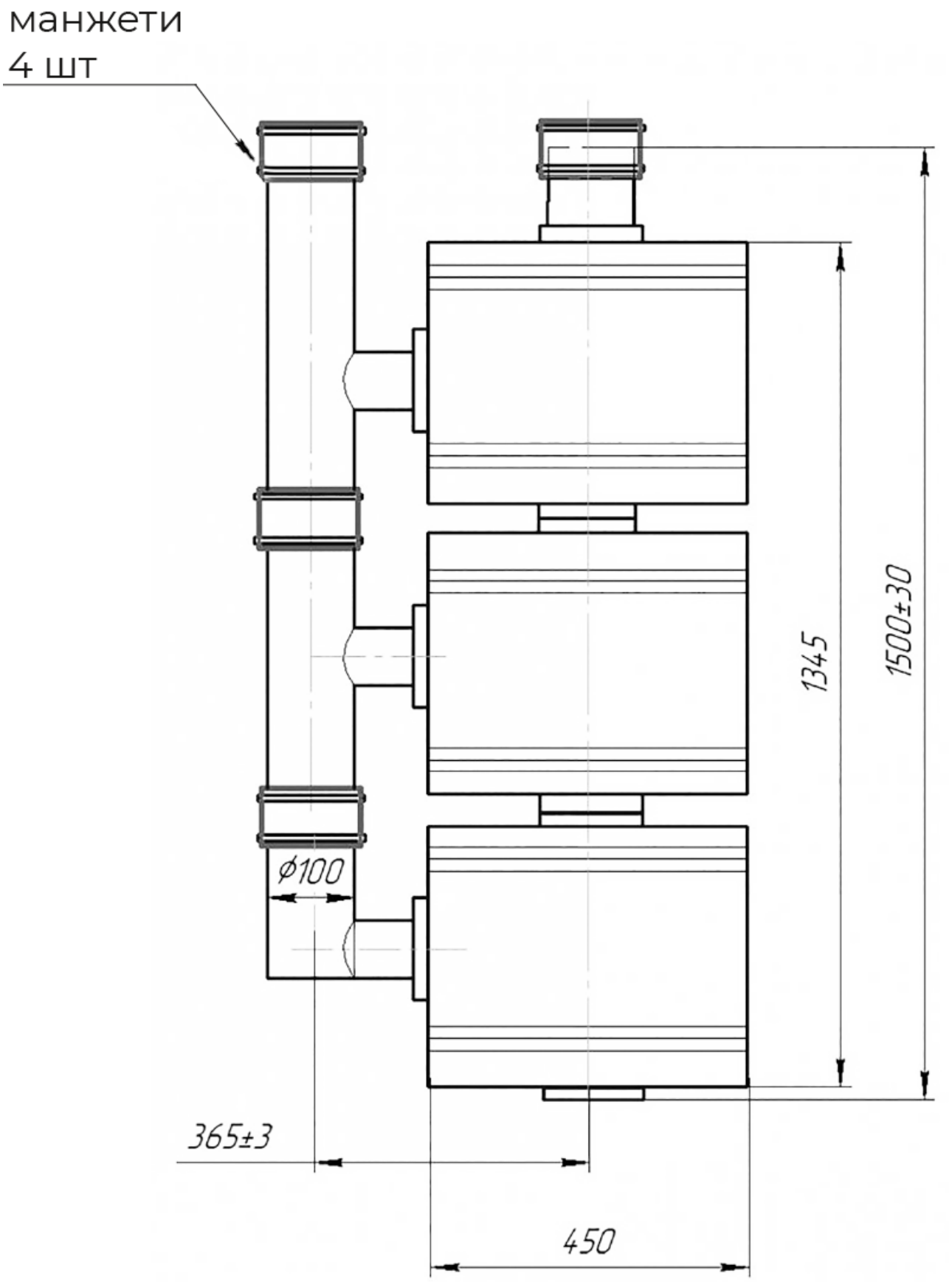

3:1