Г1 ДП 500х500/200 Д1

Пленум з HEPA-фільтром і дифузором



	Одиниця виміру	Г1 ДП 500х500/200 Д1
Розмір повітропроводу, який приєднується	мм	200

Розміри

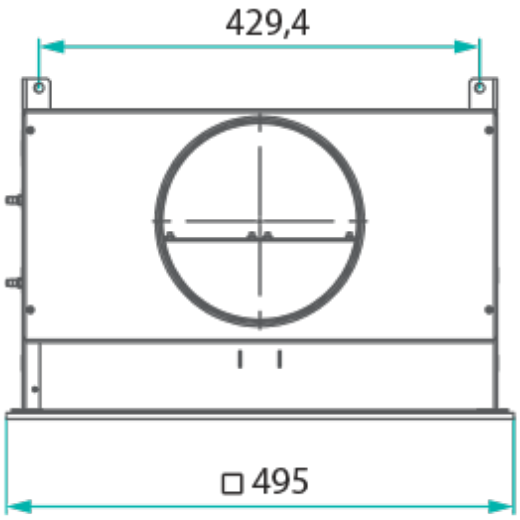
429,4
□495

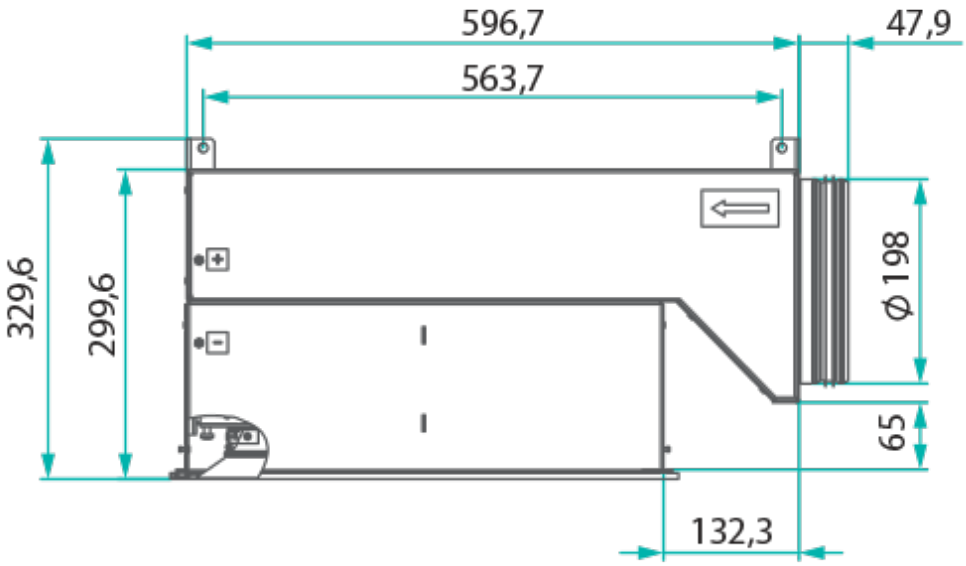
596,7
47,9
563,7
329,6
299,6
Ø198
65
132,3