iFan

Вентс iFan — інтелектуальний осьовий вентилятор для витяжної вентиляції

• Максимальна витрата повітря: 133
• Рівень звукового тиску LpA на відстані 3 м: 32
• Тип двигуна: DC
• Управління: Пульт ДК
• Тип крильчатки: Осьовий
• Датчик вологості: Вбудований
• Таймер: Таймер інтервальний, Таймер увімкнення, Таймер вимкнення

	Одиниця виміру	iFan					
Розмір повітропроводу, який приєднується	мм	100			125		
Швидкість	-	3					
Мінімальна напруга живлення	В	100					
Максимальна напруга живлення	В	240					
Частота мережі живлення	Гц	50/60					
Номінальна потужність	Вт	1.6	2.6	3.8	1.6	2.6	3.8
Максимальний струм	А	0.02	0.04	0.06	0.03	0.04	0.07
Максимальна витрата повітря	$м^3$/год	33	72	106	40	83	133
Рівень звукового тиску LpA на відстані 3 м	дБ(А)	17	22	31	17	21	32
Мінімальна температура оточуючого повітря	°C	1					
Максимальна температура оточуючого повітря	°C	40					
Клас захисту	-	IP44					

Розміри

Ø D	B	H	L	L1
100/125	152	206	57	29

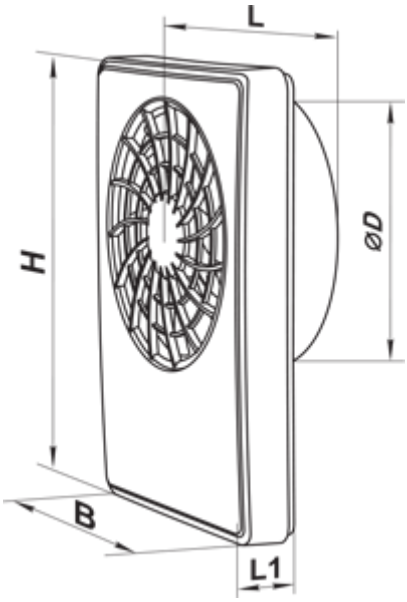
L
H
ØD
B
L1