КАМ 125 Еко



Камінний відцентровий вентилятор для організації системи опалення будинку/база для резервного джерела опалення

- Рівень звукового тиску LpA на відстані 3 м: 37
- Матеріал корпусу: Оцинкована сталь

	Одиниця виміру	КАМ 125 Еко
Фазність	-	1
Мінімальна напруга живлення	В	230
Максимальна напруга живлення	В	230
Частота мережі живлення	Гц	50
Номінальна потужність	Вт	32
Максимальний струм	А	0.14
Максимальна витрата повітря	м³/год	350
Рівень звукового тиску LpA на відстані 3 м	дБ(А)	37
Вага	кг	5.82
Максимальна температура повітря що переміщується	°С	150
Клас захисту	-	IPX2
Типорозмір	мм	125

Розміри

ØD	B	H	H1	L	P
124	245	320	270	260	50

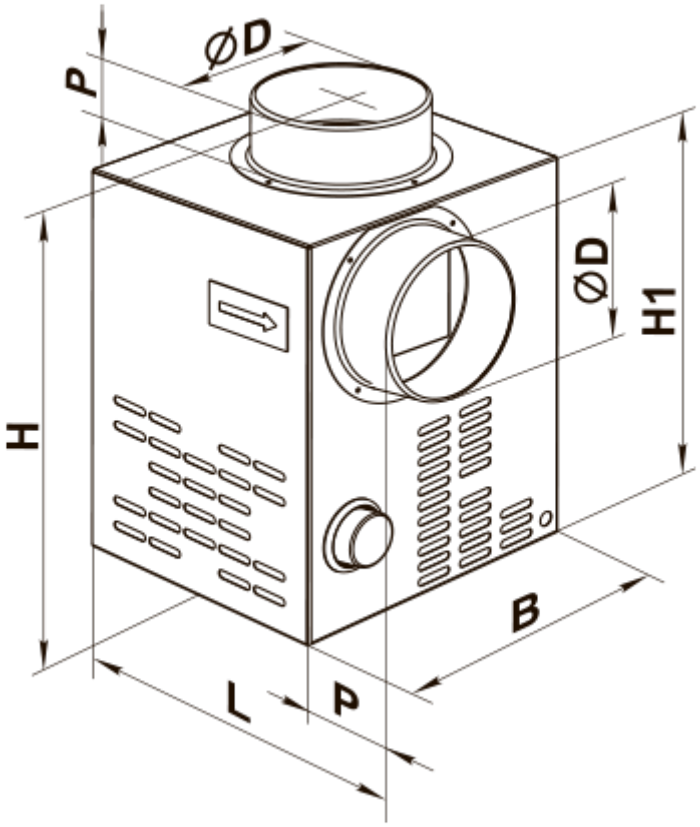

Аксесуари

Тиристорні регулятори швидкості вентиляторів

Найменування	Фото	Опис
РС-1-300		Регулятор швидкості
РС-1-400		Регулятор швидкості

Регулятори швидкості для побутових вентиляторів

Найменування	Фото	Опис

Трансформаторні регулятори швидкості вентиляторів

Найменування	Фото	Опис
РСА5Е-2-П		Регулювання швидкості дозволяє підібрати комфортний режим вентиляції в приміщеннях зі змінною кількістю людей
РСА5Е-2-М		Регулювання швидкості дозволяє підібрати комфортний режим вентиляції в приміщеннях зі змінною кількістю людей

РСА5Е-3-М		Регулювання швидкості дозволяє підібрати комфортний режим вентиляції в приміщеннях зі змінною кількістю людей
РСА5Е-4-М		Регулювання швидкості дозволяє підібрати комфортний режим вентиляції в приміщеннях зі змінною кількістю людей
РСА5Е-3,5-Т		Регулятори швидкості трансформаторні однофазні для керування продуктивністю однофазних вентиляторів шляхом ступінчастого регулювання швидкості обертання електродвигунів
РСА5Е-5,0-Т		Регулятори швидкості трансформаторні однофазні для керування продуктивністю однофазних вентиляторів шляхом ступінчастого регулювання швидкості обертання електродвигунів

Датчики для децентралізованих ПВУ

Найменування	Фото	Опис
ТН-1,5 Н		Датчики вологості / освітлення / руху, таймери
Т-1,5 Н		Датчики вологості / освітлення / руху, таймери
ТФ-1,5 Н		Датчики вологості / освітлення / руху, таймери
ТР-1,5 Н		Датчики вологості / освітлення / руху, таймери

Регулятори температури для побутової вентиляції

Найменування	Фото	Опис
РТ-10		Регулятор температури

Регулятори температури для вентиляційних систем

Найменування	Фото	Опис
ТС-1-90		Зовнішній терморегулятор для камінних вентиляторів

Зєднувально-монтажні елементи

Найменування	Фото	Опис

X 125		Хомути призначені для швидкого та надійного монтажу і з’єднання різних елементів вентиляційної системи круглого перерізу. Виготовляються зі смуги нержавіючої сталі