# КАМ 125 (КФК+ГФК)



Камінні вентилятори

- Рівень звукового тиску LpA на відстані 3 м: 42
- Матеріал корпусу: Оцинкована сталь

| | Одиниця виміру | КАМ 125 (КФК+ГФК) |
|---|---|---|
| Фазність | - | 1 |
| Мінімальна напруга живлення | В | 230 |
| Максимальна напруга живлення | В | 230 |
| Частота мережі живлення | Гц | 50 |
| Номінальна потужність | Вт | 108 |
| Максимальний струм | А | 0.81 |
| Максимальна витрата повітря | м³/год | 400 |
| Рівень звукового тиску LpA на відстані 3 м | дБ(А) | 42 |
| Вага | кг | 8.5 |
| Максимальна температура повітря що переміщується | °С | 150 |
| Клас захисту | - | IPX2 |
| Типорозмір | мм | 125 |

## Розміри

| ØD | B | H | H1 | L | P |
|---|---|---|---|---|---|
| 124 | 245 | 610 | 560 | 260 | 50 |

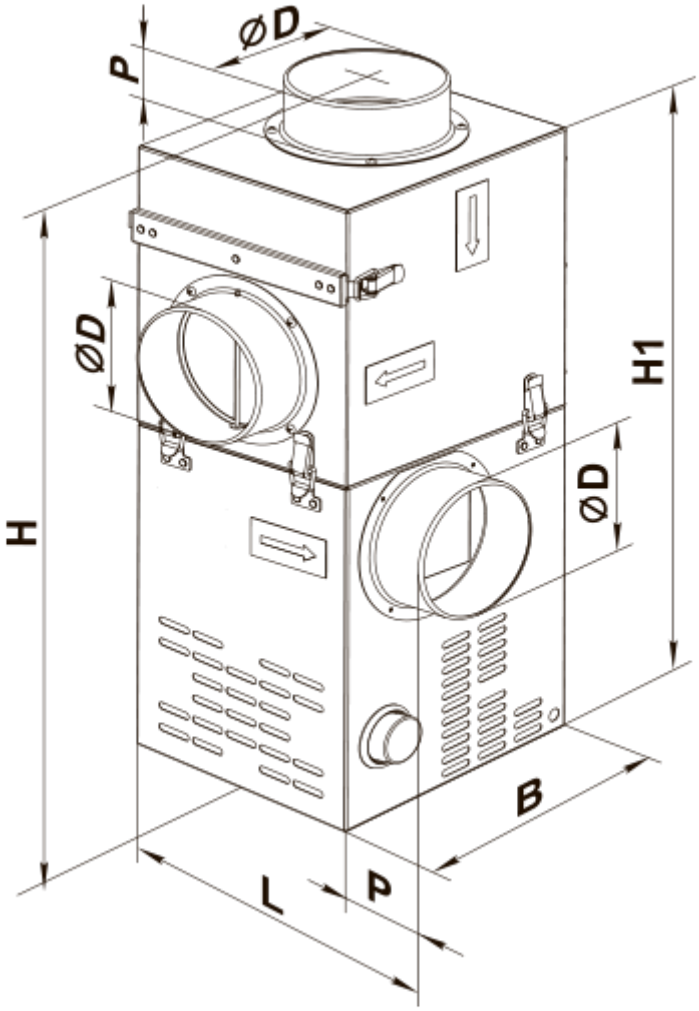


## Аксесуари

### Тиристорні регулятори швидкості вентиляторів

| Найменування | Фото | Опис |
|---|---|---|
| РС-1-300 |  | Регулятор швидкості |
| РС-1-400 |  | Регулятор швидкості |
| РС-3,0-Т |  | Застосовується у системах вентиляції для вмикання/вимикання та регулювання швидкості обертання однофазних електродвигунів вентиляторів, які керуються напругою |
| РС-5,0-Т |  | Застосовується у системах вентиляції для вмикання/вимикання та регулювання швидкості обертання однофазних електродвигунів вентиляторів, які керуються напругою |
| РС-3,0-ТА |  | Застосовується у системах вентиляції для вмикання/вимикання та регулювання швидкості обертання однофазних електродвигунів вентиляторів, які керуються напругою |

| | | |
|---|---|---|
| РС-5,0-ТА |  | Застосовується у системах вентиляції для вмикання/вимикання та регулювання швидкості обертання однофазних електродвигунів вентиляторів, які керуються напругою |

### Регулятори швидкості для побутових вентиляторів

| Найменування | Фото | Опис |
|---|---|---|
| РС-1,5-ПС |  | Застосовується в системах вентиляції для вмикання/вимикання, а також регулювання швидкості обертання однофазних електродвигунів вентиляторів, які керуються напругою |
| РС-2,5-ПС |  | Застосовується в системах вентиляції для вмикання/вимикання, а також регулювання швидкості обертання однофазних електродвигунів вентиляторів, які керуються напругою |
| РС-4,0-ПС |  | Застосовується в системах вентиляції для вмикання/вимикання, а також регулювання швидкості обертання однофазних електродвигунів вентиляторів, які керуються напругою |

### Трансформаторні регулятори швидкості вентиляторів

| Найменування | Фото | Опис |
|---|---|---|
| РСА5Е-2-П |  | Регулювання швидкості дозволяє підібрати комфортний режим вентиляції в приміщеннях зі змінною кількістю людей |
| РСА5Е-2-М |  | Регулювання швидкості дозволяє підібрати комфортний режим вентиляції в приміщеннях зі змінною кількістю людей |
| РСА5Е-3-М |  | Регулювання швидкості дозволяє підібрати комфортний режим вентиляції в приміщеннях зі змінною кількістю людей |
| РСА5Е-4-М |  | Регулювання швидкості дозволяє підібрати комфортний режим вентиляції в приміщеннях зі змінною кількістю людей |
| РСА5Е-3,5-Т |  | Регулятори швидкості трансформаторні однофазні для керування продуктивністю однофазних вентиляторів шляхом ступінчастого регулювання швидкості обертання електродвигунів |
| РСА5Е-5,0-Т |  | Регулятори швидкості трансформаторні однофазні для керування продуктивністю однофазних вентиляторів шляхом ступінчастого регулювання швидкості обертання електродвигунів |

### Датчики для децентралізованих ПВУ

| Найменування | Фото | Опис |
|---|---|---|
| ТН-1,5 Н |  | Датчики вологості / освітлення / руху, таймери |
| Т-1,5 Н |  | Датчики вологості / освітлення / руху, таймери |

| | | |
|---|---|---|
| ТФ-1,5 Н |  | Датчики вологості / освітлення / руху, таймери |
| ТР-1,5 Н |  | Датчики вологості / освітлення / руху, таймери |

### Регулятори температури для побутової вентиляції

| Найменування | Фото | Опис |
|---|---|---|
| РТ-10 |  | Регулятор температури |

### Регулятори температури для вентиляційних систем

| Найменування | Фото | Опис |
|---|---|---|
| ТС-1-90 |  | Зовнішній терморегулятор для камінних вентиляторів |

### Зєднувально-монтажні елементи

| Найменування | Фото | Опис |
|---|---|---|
| Х 125 |  | Хомути призначені для швидкого та надійного монтажу і з’єднання різних елементів вентиляційної системи круглого перерізу. Виготовляються зі смуги нержавіючої сталі |