КАМ 150 Еко (КФК+ГФК)



Камінний відцентровий вентилятор для організації системи опалення будинку/база для резервного джерела опалення

- Рівень звукового тиску LpA на відстані 3 м: 39
- Матеріал корпусу: Оцинкована сталь

	Одиниця виміру	КАМ 150 Еко (КФК+ГФК)
Фазність	-	1
Мінімальна напруга живлення	В	230
Максимальна напруга живлення	В	230
Частота мережі живлення	Гц	50
Номінальна потужність	Вт	43
Максимальний струм	А	0.19
Максимальна витрата повітря	м³/год	450
Рівень звукового тиску LpA на відстані 3 м	дБ(А)	39
Вага	кг	10.8
Максимальна температура повітря що переміщується	°С	150
Клас захисту	-	IPX2
Типорозмір	мм	150

Розміри

ØD	B	H	H1	L	P
149	285	620	570	300	50

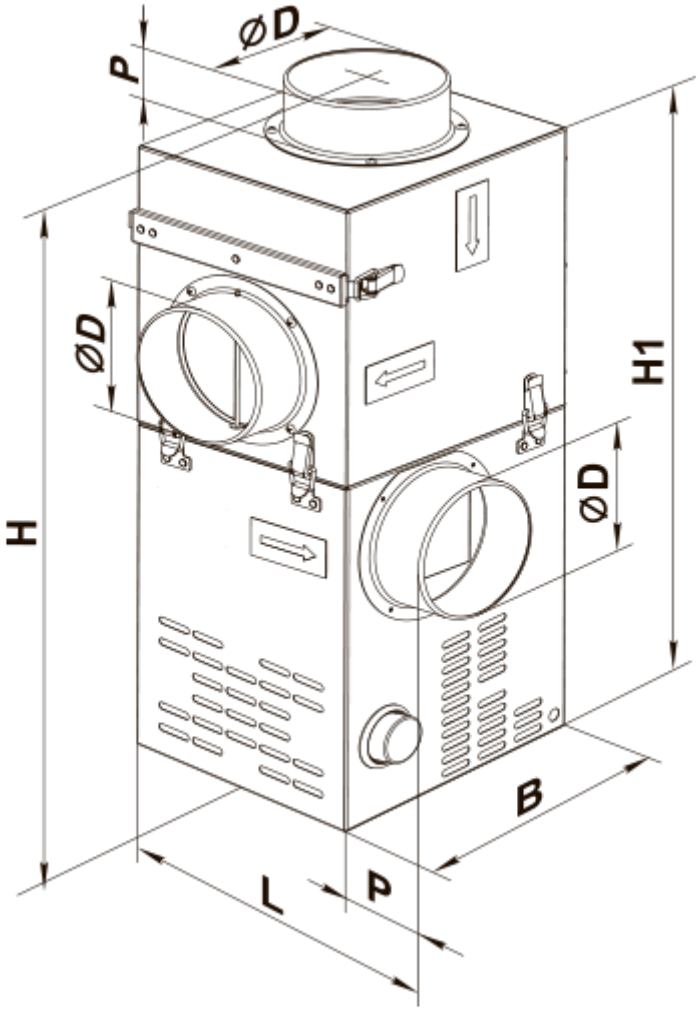

Аксесуари

Тиристорні регулятори швидкості вентиляторів

Найменування	Фото	Опис
РС-1-300		Регулятор швидкості
РС-1-400		Регулятор швидкості

Регулятори швидкості для побутових вентиляторів

Найменування	Фото	Опис

Трансформаторні регулятори швидкості вентиляторів

Найменування	Фото	Опис
РСА5Е-2-П		Регулювання швидкості дозволяє підібрати комфортний режим вентиляції в приміщеннях зі змінною кількістю людей

PCA5E-2-M		Регулювання швидкості дозволяє підібрати комфортний режим вентиляції в приміщеннях зі змінною кількістю людей
PCA5E-3-M		Регулювання швидкості дозволяє підібрати комфортний режим вентиляції в приміщеннях зі змінною кількістю людей
PCA5E-4-M		Регулювання швидкості дозволяє підібрати комфортний режим вентиляції в приміщеннях зі змінною кількістю людей
PCA5E-3,5-T		Регулятори швидкості трансформаторні однофазні для керування продуктивністю однофазних вентиляторів шляхом ступінчастого регулювання швидкості обертання електродвигунів
PCA5E-5,0-T		Регулятори швидкості трансформаторні однофазні для керування продуктивністю однофазних вентиляторів шляхом ступінчастого регулювання швидкості обертання електродвигунів

Датчики для децентралізованих ПВУ

Найменування	Фото	Опис
ТН-1,5 Н		Датчики вологості / освітлення / руху, таймери
Т-1,5 Н		Датчики вологості / освітлення / руху, таймери
ТФ-1,5 Н		Датчики вологості / освітлення / руху, таймери
ТР-1,5 Н		Датчики вологості / освітлення / руху, таймери

Регулятори температури для побутової вентиляції

Найменування	Фото	Опис
РТ-10		Регулятор температури

Регулятори температури для вентиляційних систем

Найменування	Фото	Опис
ТС-1-90		Зовнішній терморегулятор для камінних вентиляторів

Зєднувально-монтажні елементи

Найменування	Фото	Опис

X 150		Хомути призначені для швидкого та надійного монтажу і з’єднання різних елементів вентиляційної системи круглого перерізу. Виготовляються зі смуги нержавіючої сталі