КАМ 150 Еко макс



Камінний відцентровий вентилятор для організації системи опалення будинку/база для резервного джерела опалення

- Рівень звукового тиску LpA на відстані 3 м: 45
- Матеріал корпусу: Оцинкована сталь

	Одиниця виміру	КАМ 150 Еко макс
Фазність	-	1
Мінімальна напруга живлення	В	230
Максимальна напруга живлення	В	230
Частота мережі живлення	Гц	50
Номінальна потужність	Вт	115
Максимальний струм	А	0.51
Максимальна витрата повітря	м³/год	613
Рівень звукового тиску LpA на відстані 3 м	дБ(А)	45
Вага	кг	6.9
Максимальна температура повітря що переміщується	°С	150
Клас захисту	-	IPX2
Типорозмір	мм	150

Розміри

ØD	B	H	H1	L	P
149	285	320	270	300	50

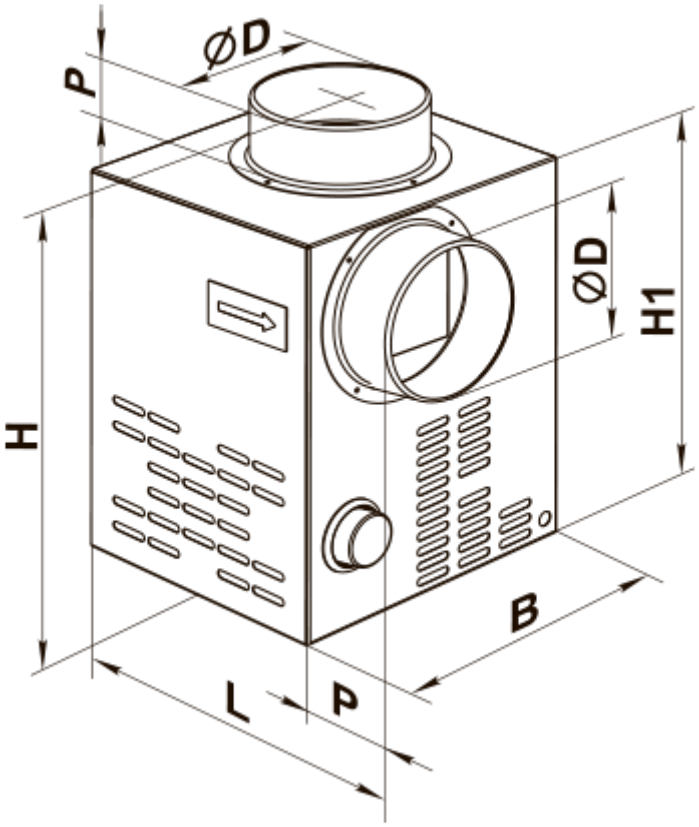

Аксесуари

Тиристорні регулятори швидкості вентиляторів

Найменування	Фото	Опис
РС-1-300		Регулятор швидкості
РС-1-400		Регулятор швидкості
РС-3,0-Т		Застосовується у системах вентиляції для вмикання/вимикання та регулювання швидкості обертання однофазних електродвигунів вентиляторів, які керуються напругою
РС-5,0-Т		Застосовується у системах вентиляції для вмикання/вимикання та регулювання швидкості обертання однофазних електродвигунів вентиляторів, які керуються напругою
РС-3,0-ТА		Застосовується у системах вентиляції для вмикання/вимикання та регулювання швидкості обертання однофазних електродвигунів вентиляторів, які керуються напругою
РС-5,0-ТА		Застосовується у системах вентиляції для вмикання/вимикання та регулювання швидкості обертання однофазних електродвигунів вентиляторів, які керуються напругою

Регулятори швидкості для побутових вентиляторів

Найменування	Фото	Опис
РС-1,5-ПС		Застосовується в системах вентиляції для вмикання/вимикання, а також регулювання швидкості обертання однофазних електродвигунів вентиляторів, які керуються напругою
РС-2,5-ПС		Застосовується в системах вентиляції для вмикання/вимикання, а також регулювання швидкості обертання однофазних електродвигунів вентиляторів, які керуються напругою
РС-4,0-ПС		Застосовується в системах вентиляції для вмикання/вимикання, а також регулювання швидкості обертання однофазних електродвигунів вентиляторів, які керуються напругою

Трансформаторні регулятори швидкості вентиляторів

Найменування	Фото	Опис
РСА5Е-2-П		Регулювання швидкості дозволяє підібрати комфортний режим вентиляції в приміщеннях зі змінною кількістю людей
РСА5Е-2-М		Регулювання швидкості дозволяє підібрати комфортний режим вентиляції в приміщеннях зі змінною кількістю людей
РСА5Е-3-М		Регулювання швидкості дозволяє підібрати комфортний режим вентиляції в приміщеннях зі змінною кількістю людей
РСА5Е-4-М		Регулювання швидкості дозволяє підібрати комфортний режим вентиляції в приміщеннях зі змінною кількістю людей
РСА5Е-3,5-Т		Регулятори швидкості трансформаторні однофазні для керування продуктивністю однофазних вентиляторів шляхом ступінчастого регулювання швидкості обертання електродвигунів
РСА5Е-5,0-Т		Регулятори швидкості трансформаторні однофазні для керування продуктивністю однофазних вентиляторів шляхом ступінчастого регулювання швидкості обертання електродвигунів

Датчики для децентралізованих ПВУ

Найменування	Фото	Опис
ТН-1,5 Н		Датчики вологості / освітлення / руху, таймери
Т-1,5 Н		Датчики вологості / освітлення / руху, таймери
ТФ-1,5 Н		Датчики вологості / освітлення / руху, таймери

ТР-1,5 Н		Датчики вологості / освітлення / руху, таймери

Регулятори температури для побутової вентиляції

Найменування	Фото	Опис
РТ-10		Регулятор температури

Регулятори температури для вентиляційних систем

Найменування	Фото	Опис
ТС-1-90		Зовнішній терморегулятор для камінних вентиляторів

Зєднувально-монтажні елементи

Найменування	Фото	Опис
Х 150		Хомути призначені для швидкого та надійного монтажу і з’єднання різних елементів вентиляційної системи круглого перерізу. Виготовляються зі смуги нержавіючої сталі