КДТ-МК 150

Канальні датчики температури з клемною коробкою

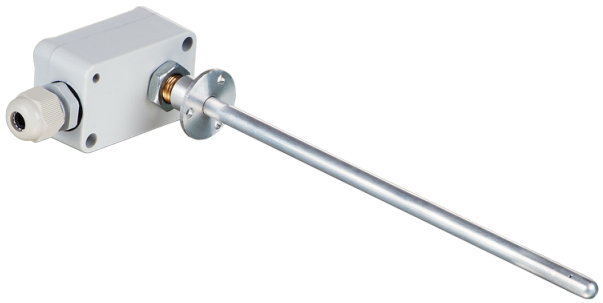

	Одиниця виміру	КДТ-МК 150
Максимальна напруга живлення	В	5
Максимальна температура оточуючого повітря	°C	60
Мінімальна температура оточуючого повітря	°C	-30
Клас захисту	-	IP54

Розміри

L
150

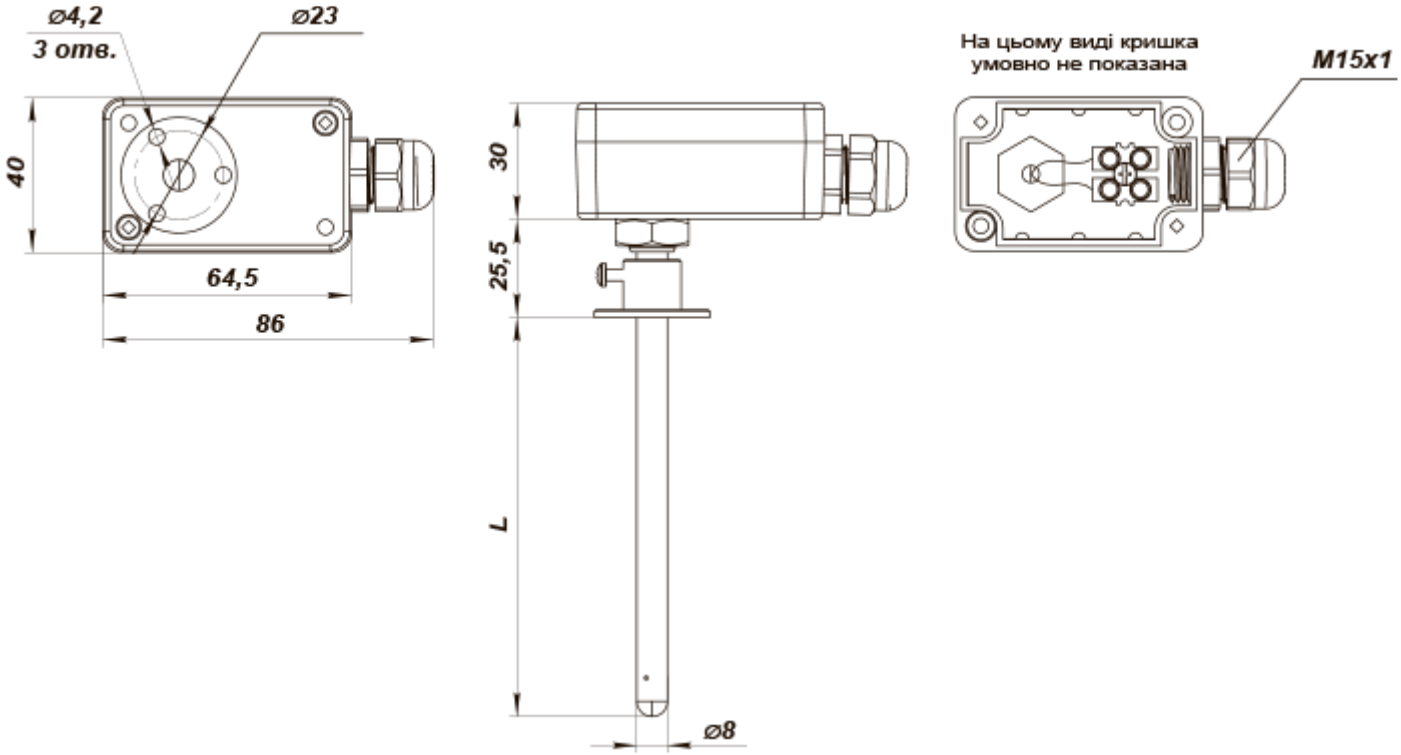
ø4,2
3 отв.
ø23
40
64,5
86
30
25,5
L
ø8
На цьому виді кришка
умовно не показана
M15x1