КДТ-МК 200

Канальні датчики температури з клемною коробкою

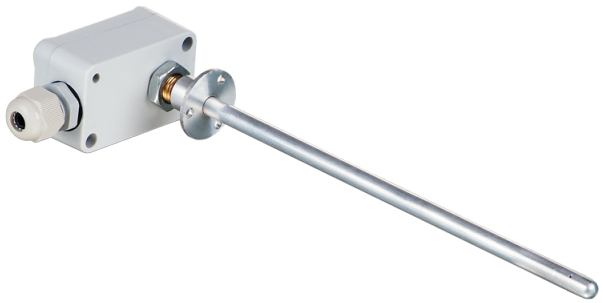

	Одиниця виміру	КДТ-МК 200
Максимальна напруга живлення	В	5
Мінімальна температура оточуючого повітря	°С	-30
Максимальна температура оточуючого повітря	°С	60
Клас захисту	-	IP54

Розміри

L
200

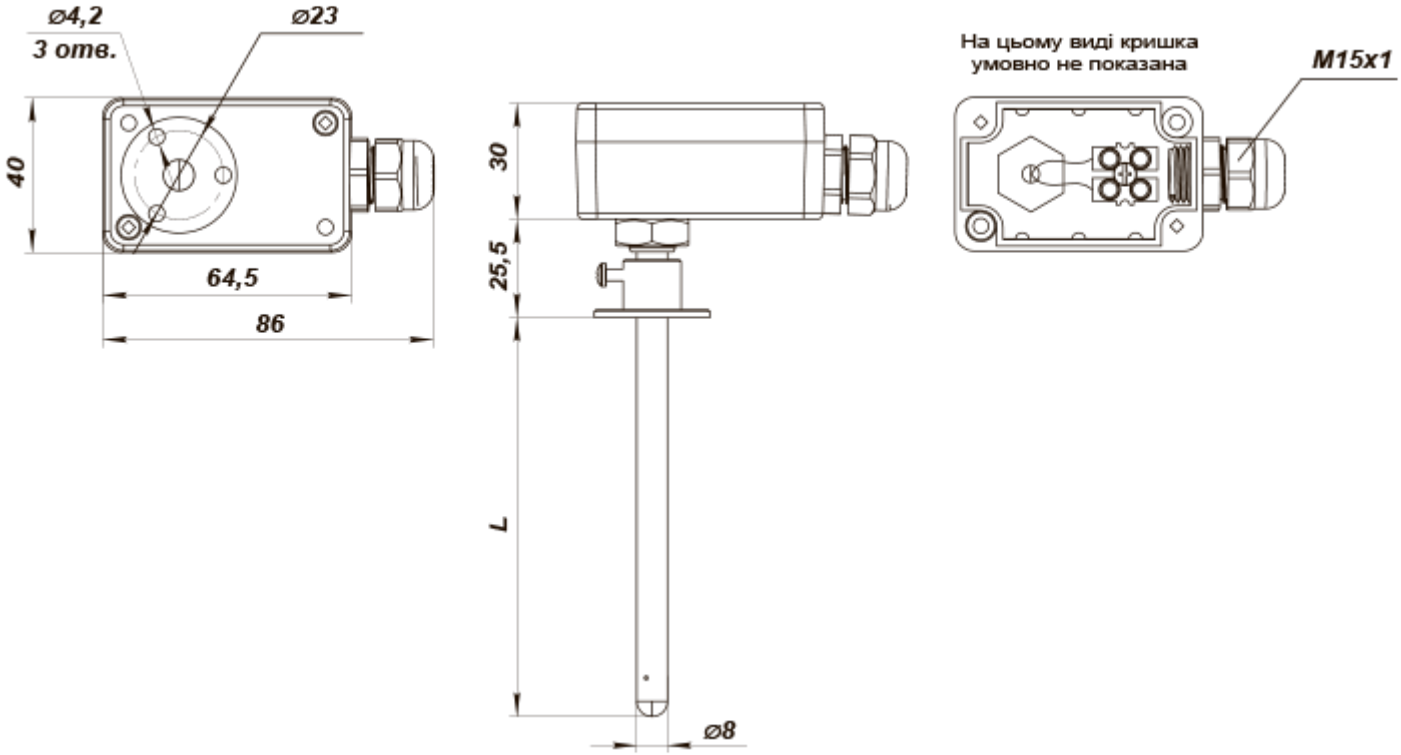
ø4,2
3 отв.
ø23
40
64,5
86
30
25,5
L
ø8
На цьому виді кришка
умовно не показана
M15x1