КОМ1 355

Зворотний гравітаційний клапан для перекриття повітряного потоку в круглих повітропроводах

• Матеріал корпусу: Оцинкована сталь



	Одиниця виміру	КОМ1 355
Розмір повітропроводу, який приєднується	мм	355
Вага	кг	3.9

Розміри

D	B	L
348	400	400

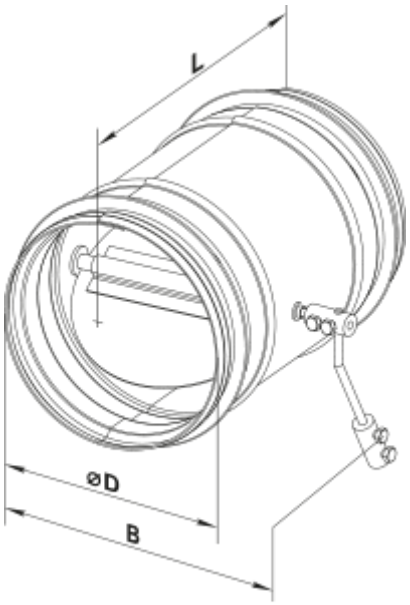
L
ØD
B