KOM1 500x250

Зворотний гравітаційний клапан для перекриття повітряного потоку в прямокутних повітропроводах

• Матеріал корпусу: Оцинкована сталь

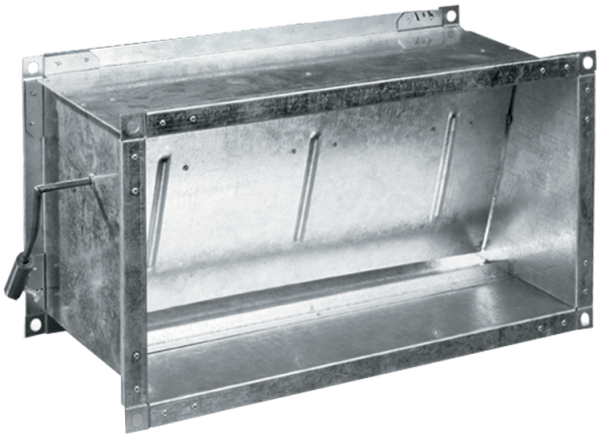

	Одиниця виміру	KOM1 500x250
Вага	кг	3.73

Розміри

B	B1	B2	B3	H	H1	H2	L
500	520	540	561	200	270	290	202

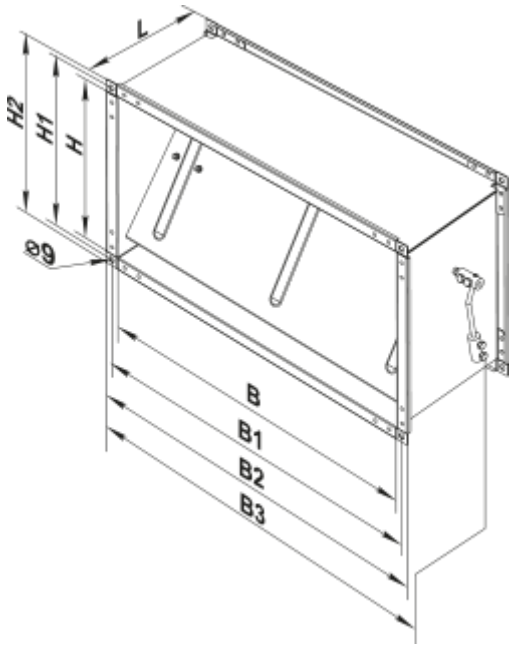
L
H2
H1
H
⌀9
B
B1
B2
B3