КОМ1 600х350

Зворотний гравітаційний клапан для перекриття повітряного потоку в прямокутних повітропроводах

• Матеріал корпусу: Оцинкована сталь

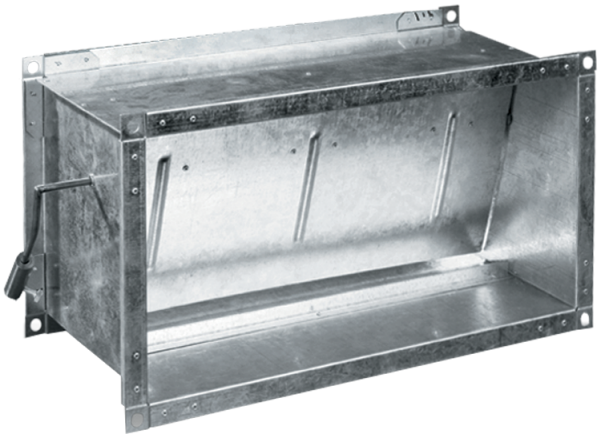

	Одиниця виміру	КОМ1 600х350
Вага	кг	5.03

Розміри

B	B1	B2	B3	H	H1	H2	L
600	620	640	661	350	370	390	202

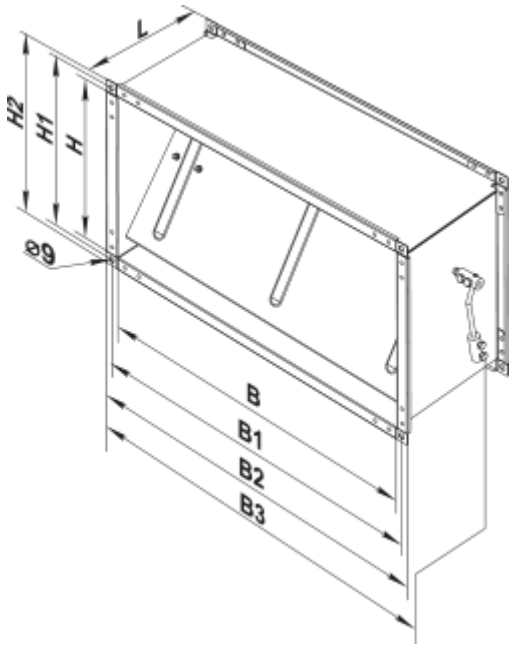
L
H2
H1
H
⌀9
B
B1
B2
B3