КПЗ-С-ДН100

Кожух припливний захисний призначений для встановлення у нього захисної решітки



	Одиниця виміру	КПЗ-С-ДН100
Розмір повітропроводу, який приєднується	мм	100
Вага	кг	10.6

Розміри

ØD	ØD1	ØD2
100	170	200

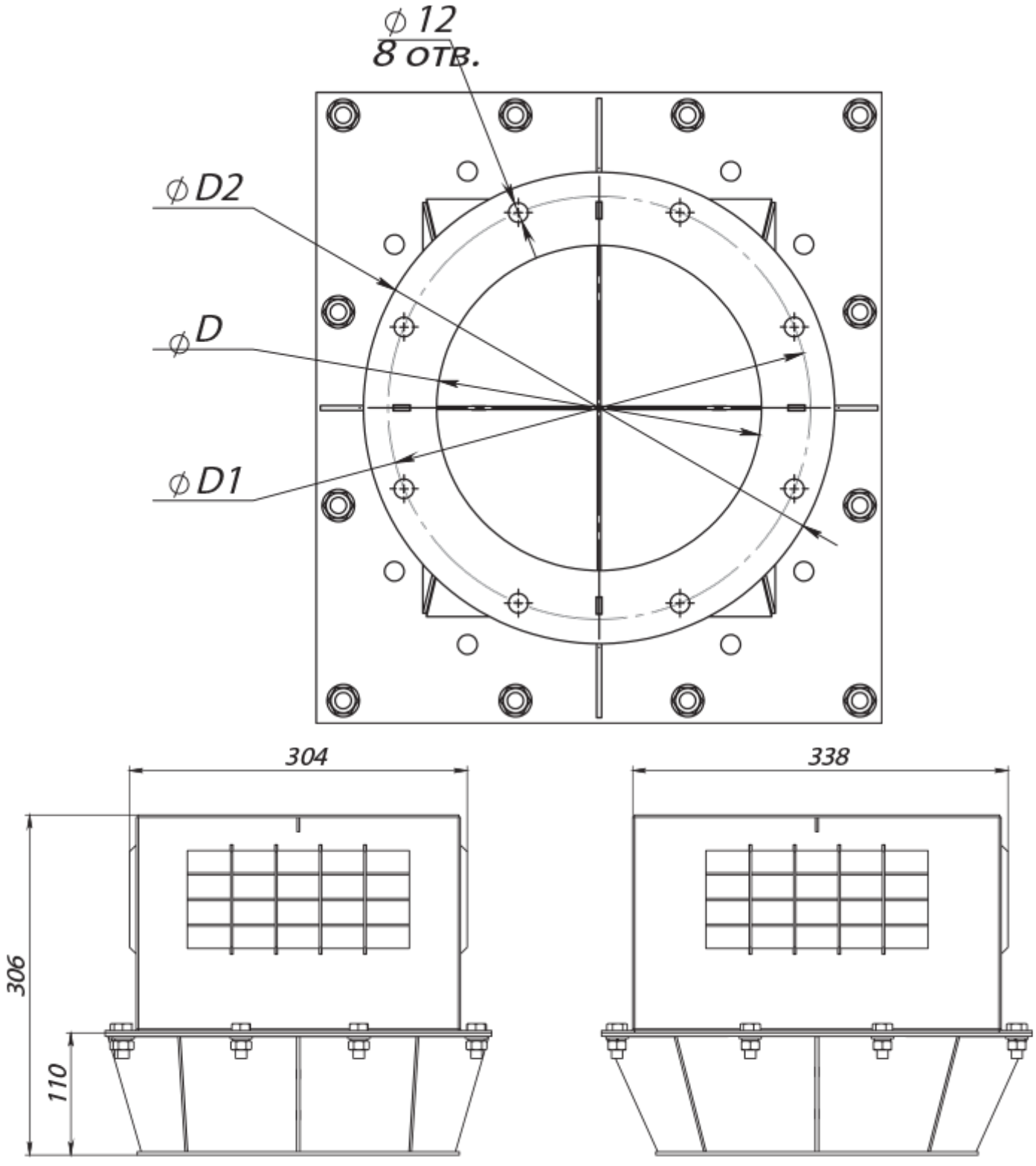
⌀12
8 отв.
⌀D2
⌀D
⌀D1
304
338
306
110

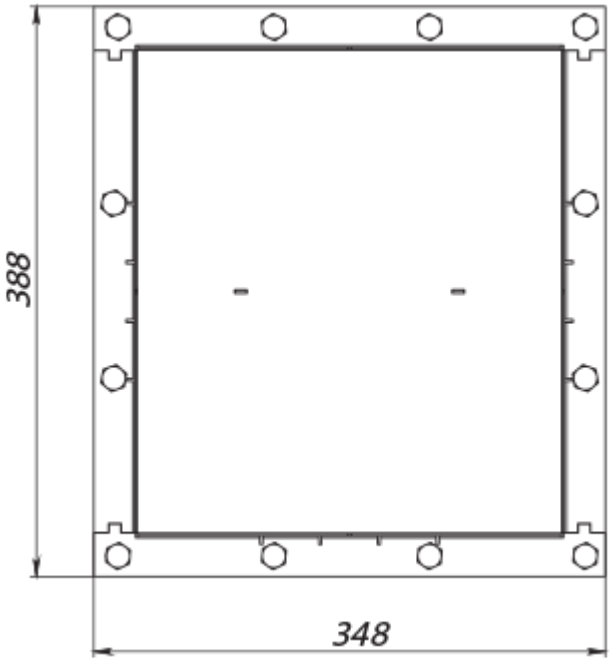
388
348

