КПЗ-С-ДН150

Кожух припливний захисний призначений для встановлення у нього захисної решітки



	Одиниця виміру	КПЗ-С-ДН150
Розмір повітропроводу, який приєднується	мм	150
Вага	кг	10.8

Розміри

ØD	ØD1	ØD2
150	220	250

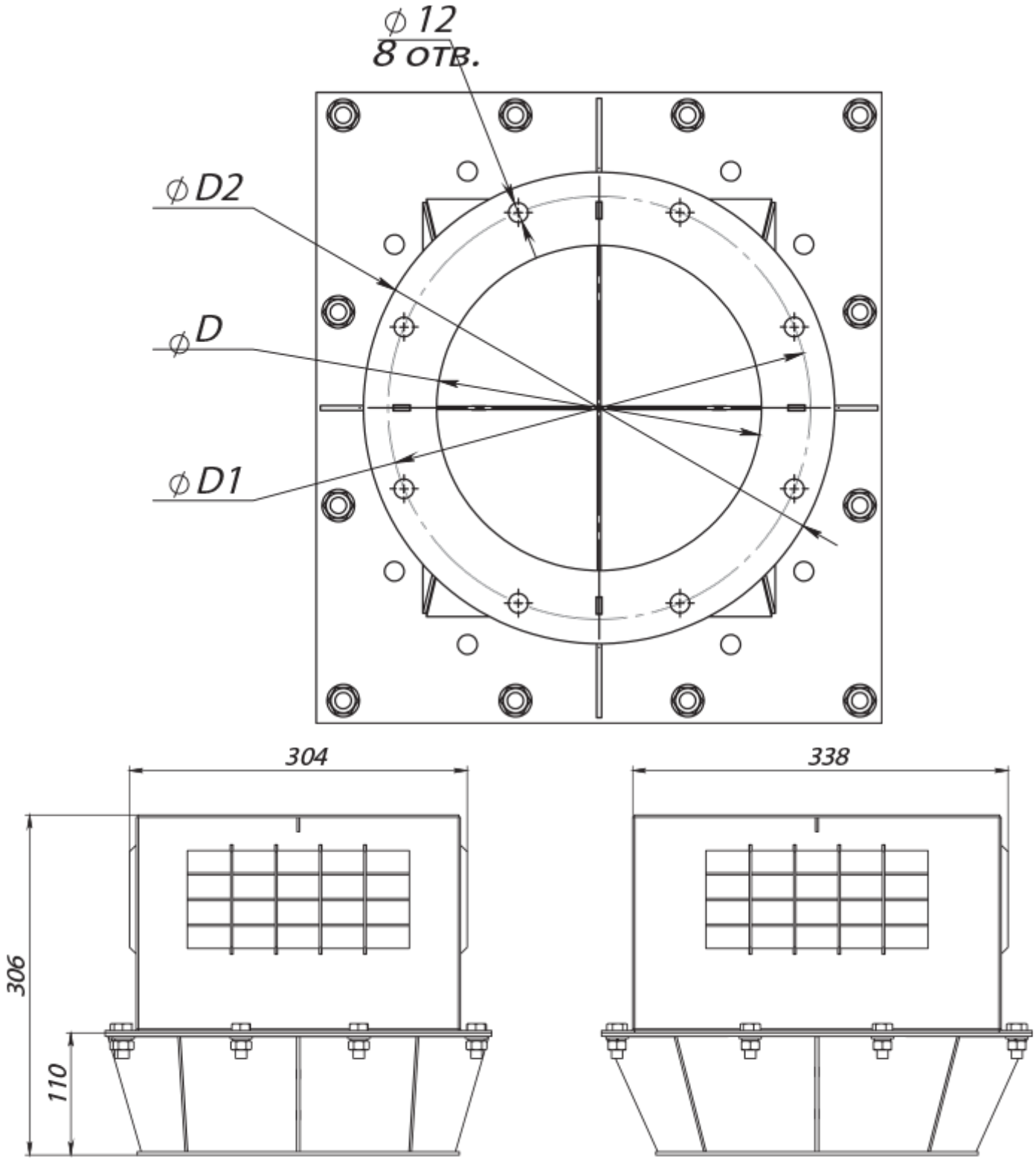
⌀12
8 отв.
⌀D2
⌀D
⌀D1
304
338
306
110

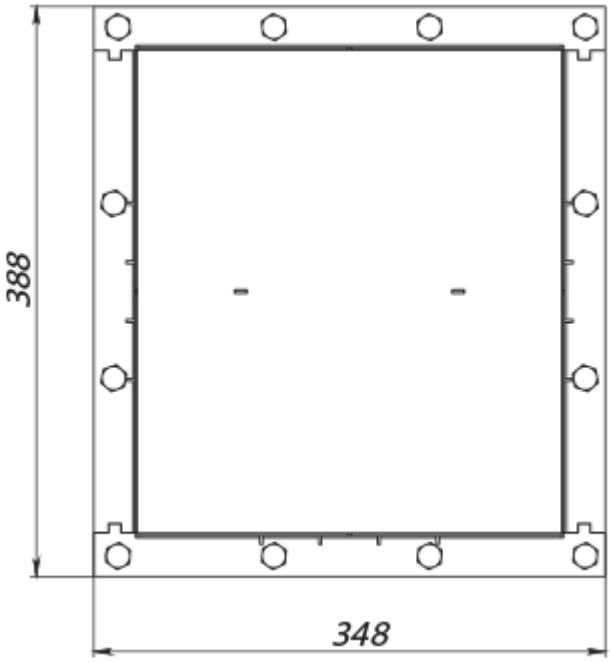
388
348

