КПЗ-С-ДН160

Кожух припливний захисний призначений для встановлення у нього захисної решітки



	Одиниця виміру	КПЗ-С-ДН160
Розмір повітропроводу, який приєднується	мм	160
Вага	кг	10.8

Розміри

ØD	ØD1	ØD2
160	230	260

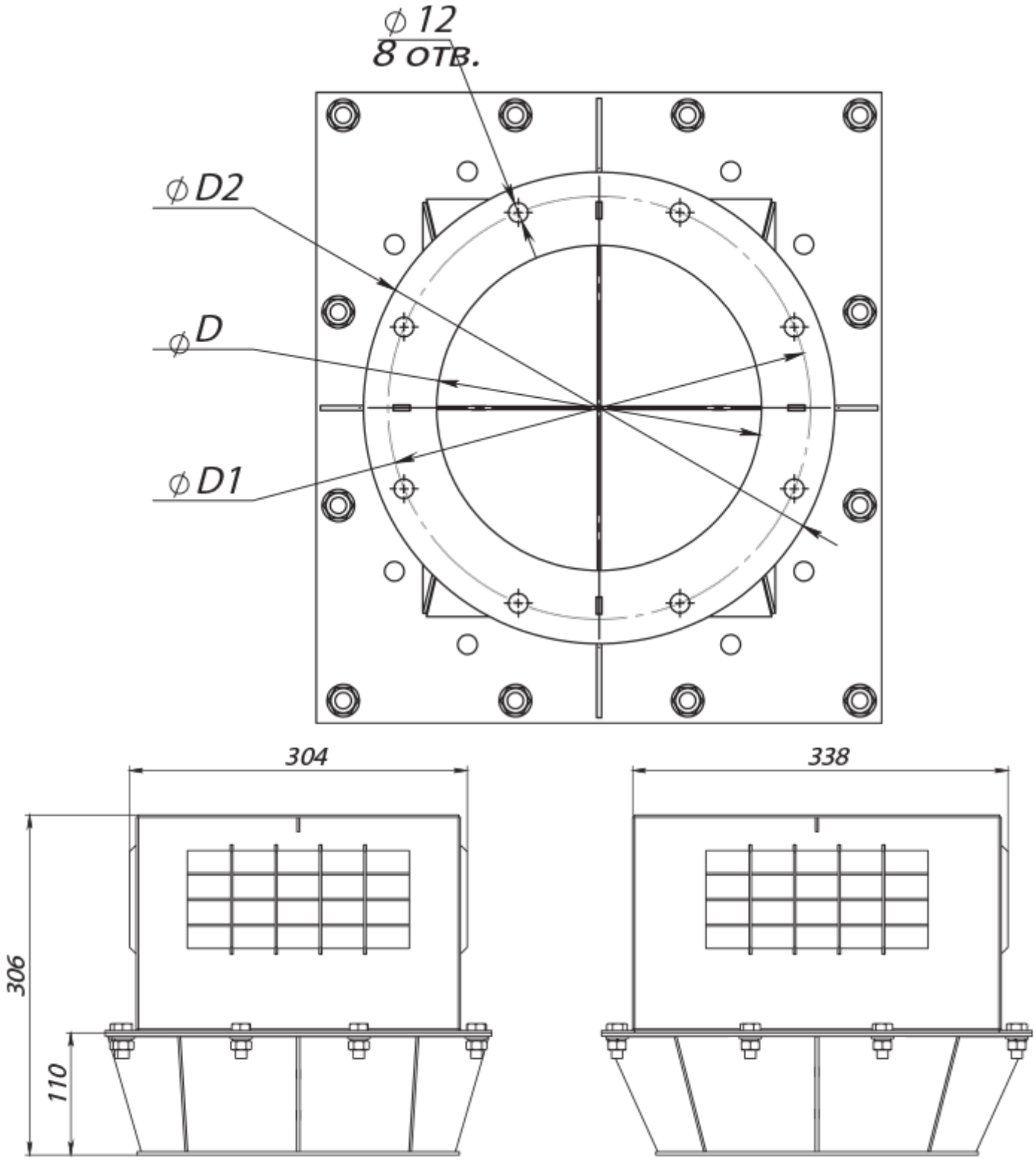
⌀12
8 отв.
⌀D2
⌀D
⌀D1
304
338
306
110

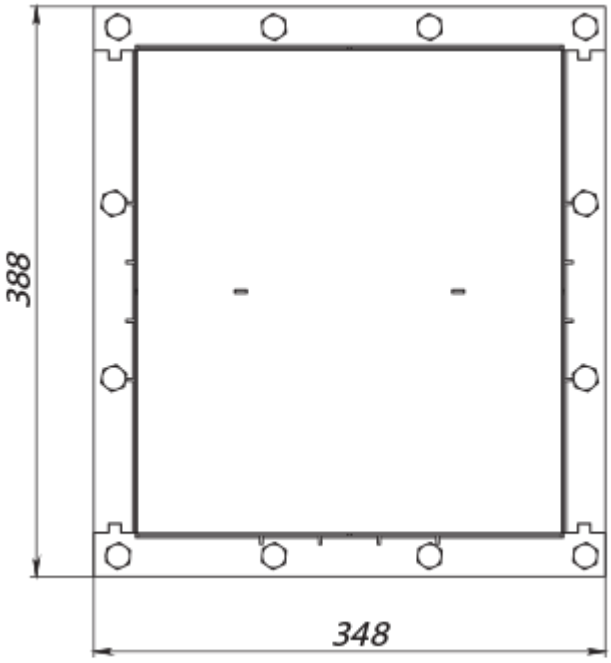
388
348

