КПЗ-С-ДН180

Кожух припливний захисний призначений для встановлення у нього захисної решітки



	Одиниця виміру	КПЗ-С-ДН180
Розмір повітропроводу, який приєднується	мм	180
Вага	кг	10.9

Розміри

ØD	ØD1	ØD2
180	250	280

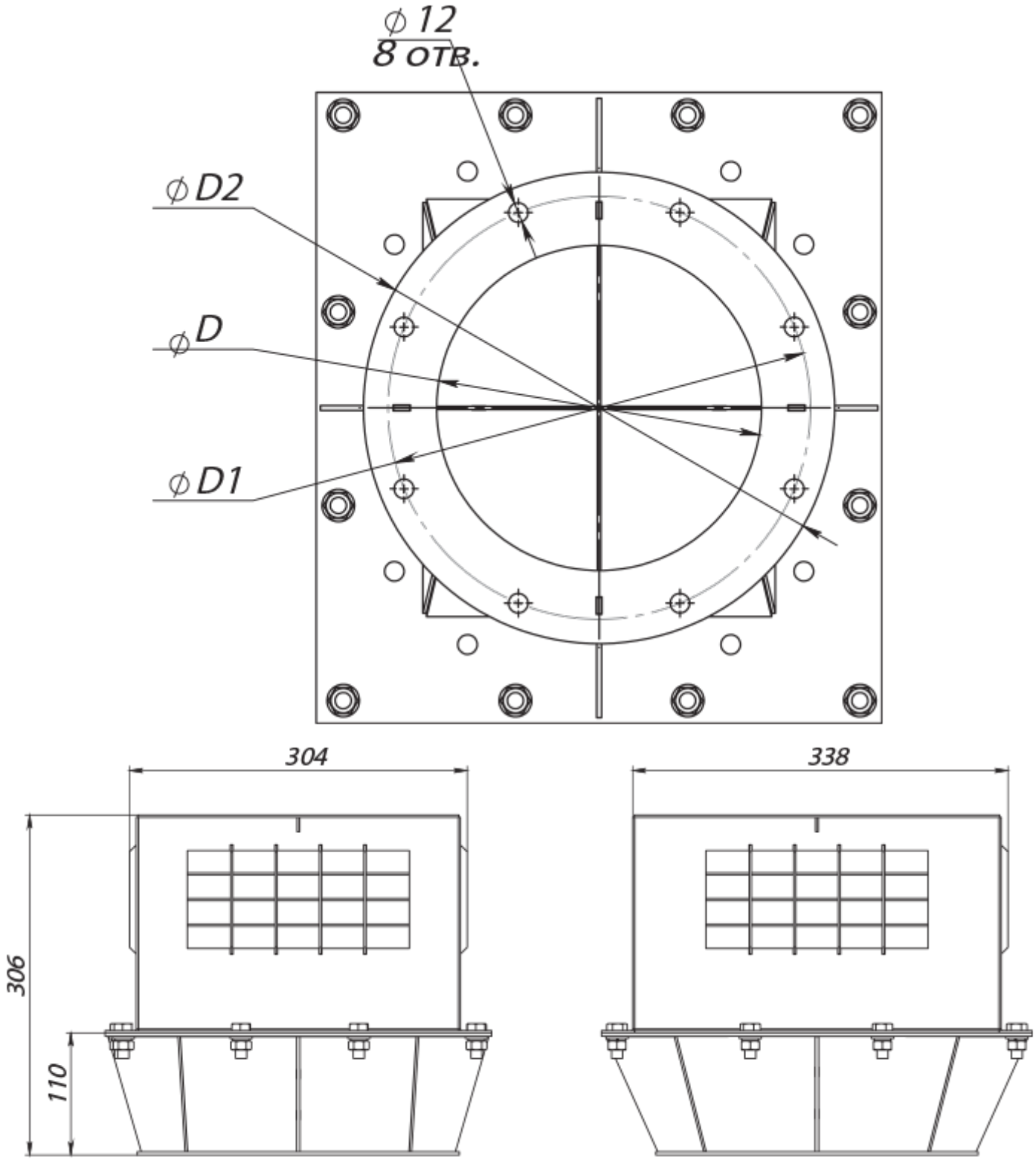
⌀12
8 отв.
⌀D2
⌀D
⌀D1
304
338
306
110

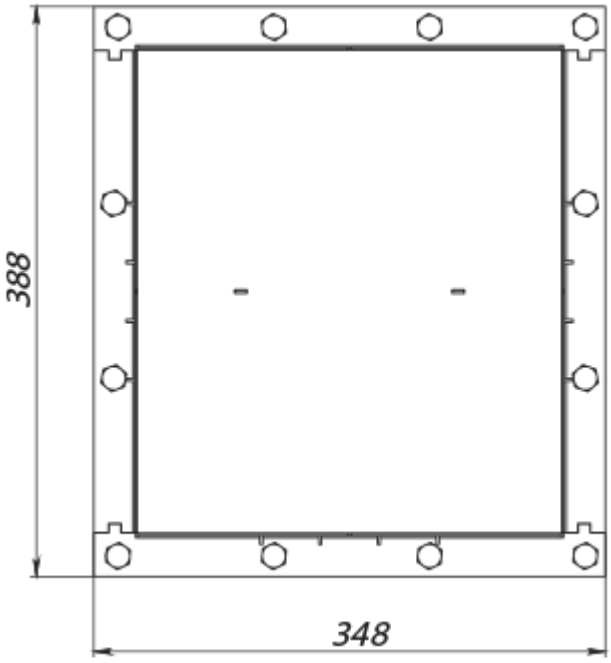
388
348

