КПЗ-С-ДН250

Кожух припливний захисний призначений для встановлення у нього захисної решітки



	Одиниця виміру	КПЗ-С-ДН250
Розмір повітропроводу, який приєднується	мм	250
Вага	кг	11.5

Розміри

ØD	ØD1	ØD2
250	310	340

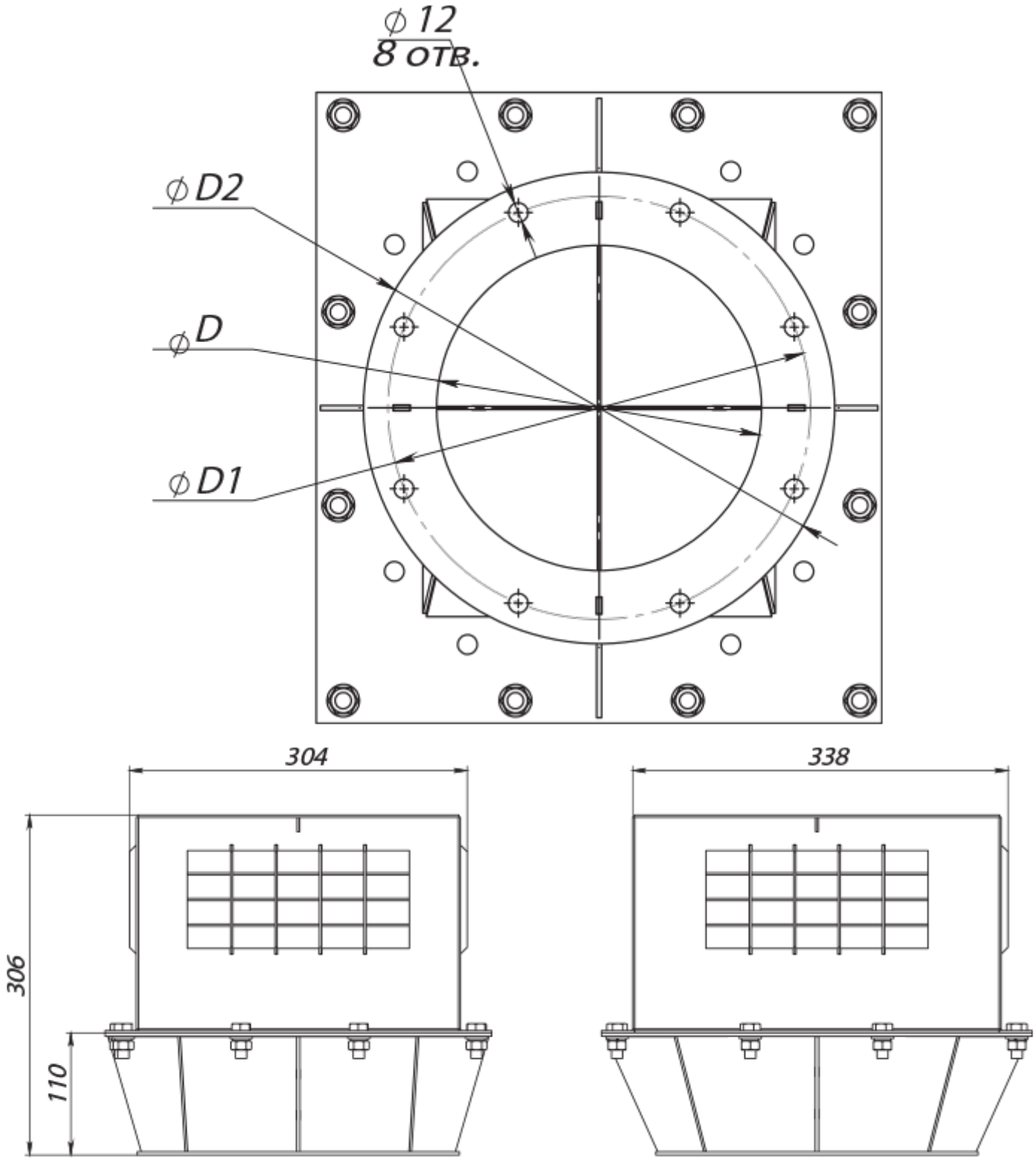
⌀12
8 отв.
⌀D2
⌀D
⌀D1
304
338
306
110

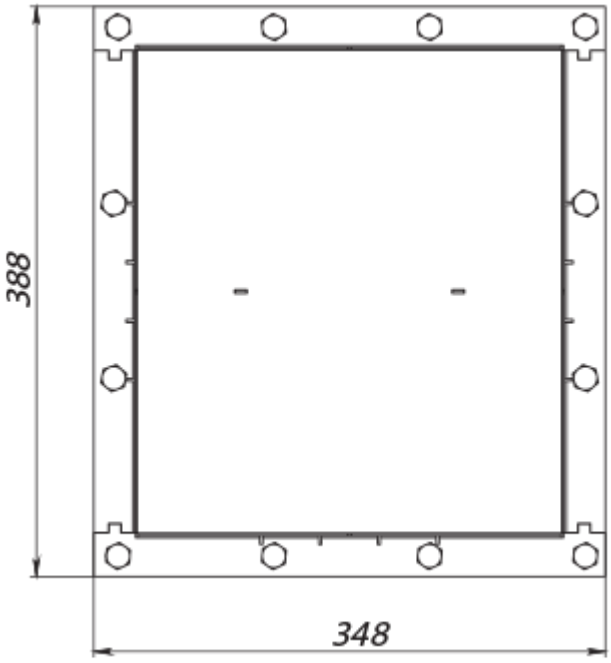
388
348

