КР 355

Повітряні заслінки для регулювання витрати повітря у каналах круглого перерізу

• Матеріал корпусу: Оцинкована сталь



	Одиниця виміру	КР 355
Розмір повітропроводу, який приєднується	мм	355
Вага	кг	2.84

Розміри

D	B	L
348	425	240

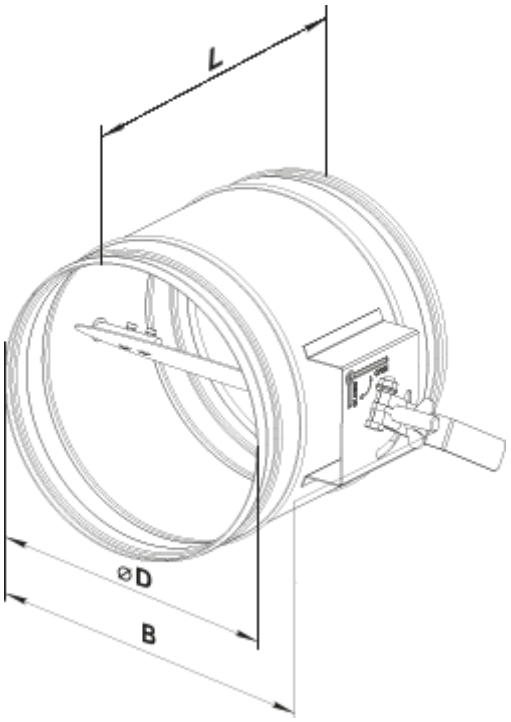
L
⌀D
B