КР 400x200

Повітряні заслінки для регулювання витрати повітря у каналах прямокутного перерізу

• Матеріал корпусу: Оцинкована сталь



	Одиниця виміру	КР 400x200
Вага	кг	3

Розміри

B	B1	B2	B3	H	H1	H2	L
400	420	440	460	200	220	240	202

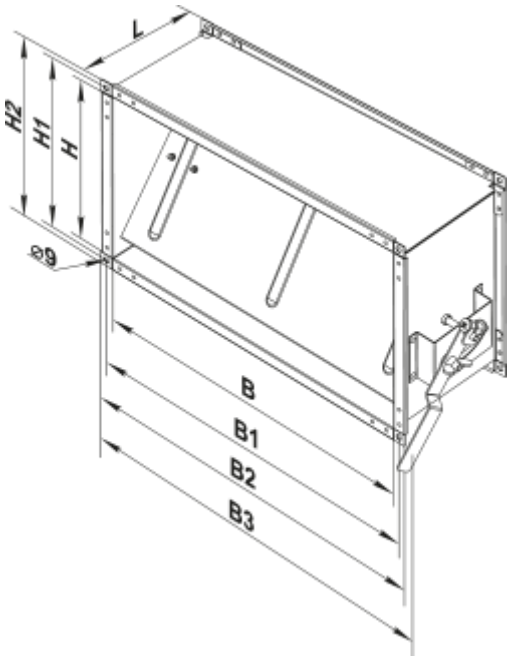
L
H2
H1
H
⌀9
B
B1
B2
B3