КР 500x250

Повітряні заслінки для регулювання витрати повітря у каналах прямокутного перерізу

• Матеріал корпусу: Оцинкована сталь



	Одиниця виміру	КР 500x250
Вага	кг	3.8

Розміри

B	B1	B2	B3	H	H1	H2	L
500	520	540	560	250	270	290	202

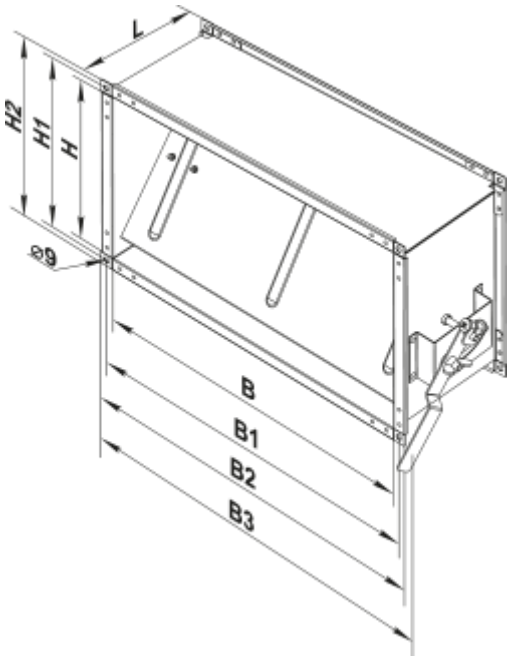
L
H2
H1
H
⌀9
B
B1
B2
B3