KPB 355

Повітряні заслінки для автоматичного регулювання витрати повітря у каналах круглого перерізу

• Матеріал корпусу: Оцинкована сталь



	Одиниця виміру	KPB 355
Розмір повітропроводу, який приєднується	мм	355
Вага	кг	2.75

Розміри

D	B	L	H
348	475	240	–

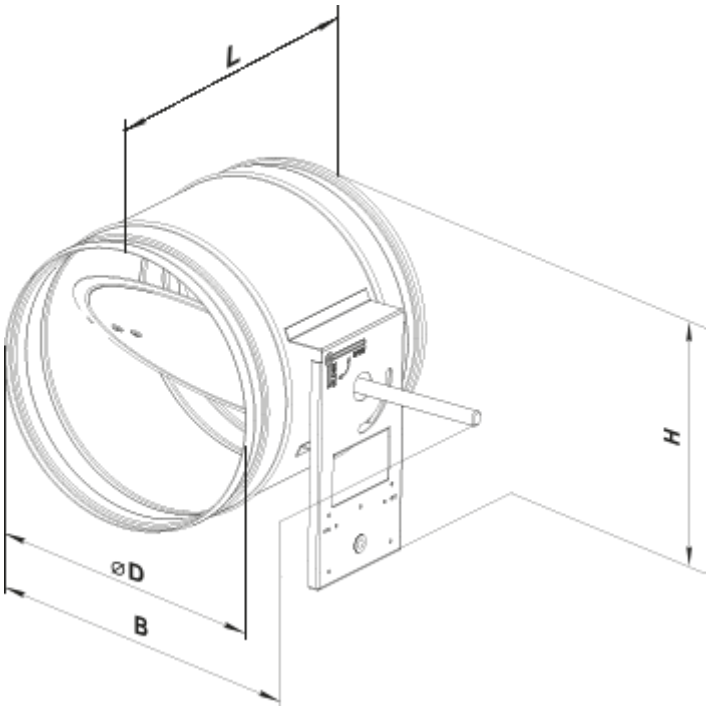
L
H
ØD
B