KPB 450

Повітряні заслінки для автоматичного регулювання витрати повітря у каналах круглого перерізу

• Матеріал корпусу: Оцинкована сталь



	Одиниця виміру	KPB 450
Розмір повітропроводу, який приєднується	мм	450
Вага	кг	3.78

Розміри

D	B	L	H
449	570	240	–

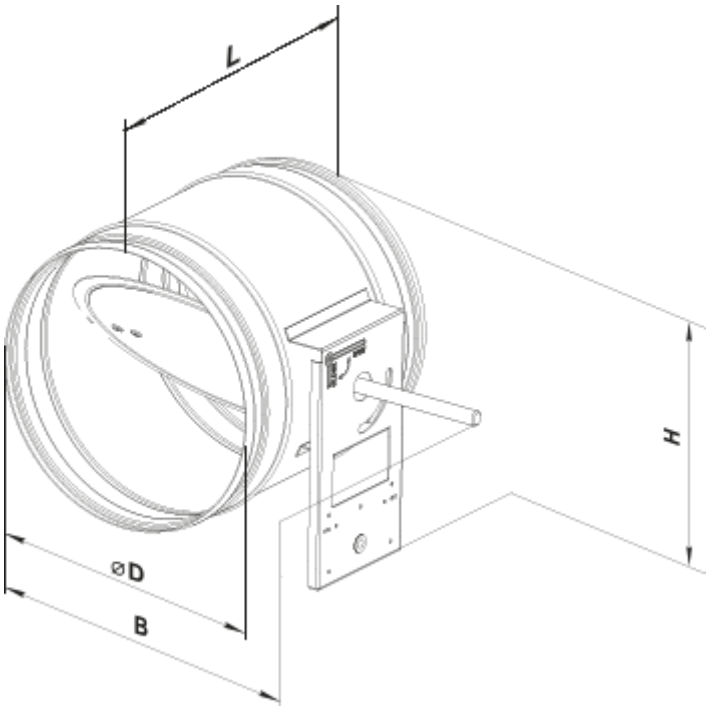
L
H
ØD
B