KPB 500

Повітряні заслінки для автоматичного регулювання витрати повітря у каналах круглого перерізу

• Матеріал корпусу: Оцинкована сталь



	Одиниця виміру	KPB 500
Розмір повітропроводу, який приєднується	мм	500
Вага	кг	5.55

Розміри

D	B	L	H
499	620	240	–

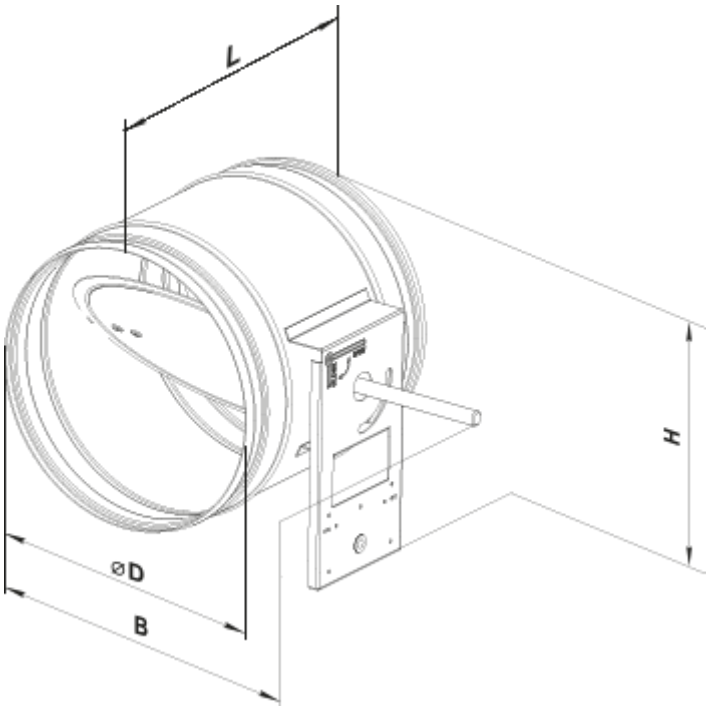
L
H
ØD
B