KPB 630

Повітряні заслінки для автоматичного регулювання витрати повітря у каналах круглого перерізу

• Матеріал корпусу: Оцинкована сталь



	Одиниця виміру	KPB 630
Розмір повітропроводу, який приєднується	мм	630
Вага	кг	7.49

Розміри

D	B	L	H
629	750	240	–

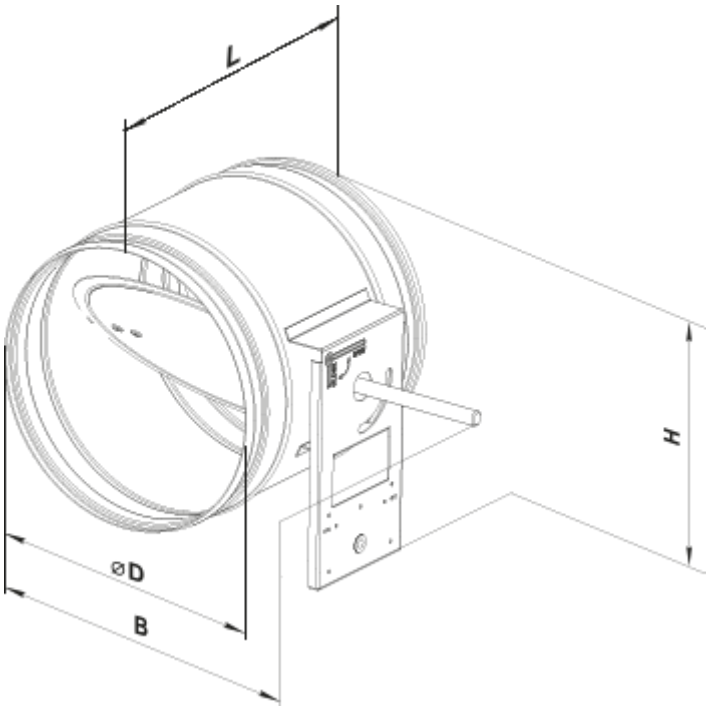
L
H
ØD
B