KCA 160-2E



Канальні відцентрові вентилятори з вперед загнутими лопатками

• Рівень звукового тиску LpA на відстані 3 м: 37.9
• У шумоізольованому корпусі
• Тип крильчатки: Відцентрова крильчатка з вперед загнутими лопатками
• Матеріал корпусу: Оцинкована сталь
• Встановлення в довільній позиції

	Одиниця виміру	KCA 160-2E
Розмір повітропроводу, який приєднується	мм	160
Фазність	-	1
Мінімальна напруга живлення	В	230
Максимальна напруга живлення	В	230
Частота мережі живлення	Гц	50
Номінальна потужність	Вт	335
Максимальний струм	А	1.5
Максимальна витрата повітря	м³/год	750
Швидкість обертання	-	2870
Рівень звукового тиску LpA на відстані 3 м	дБ(А)	37.9
Вага	кг	6.28
Максимальна температура повітря що переміщується	°C	40
Мінімальна температура повітря що переміщується	°C	-25
Клас захисту	-	IPX2
Клас захисту приводу	-	IP44
Матеріал крильчатки	-	Оцинкована сталь

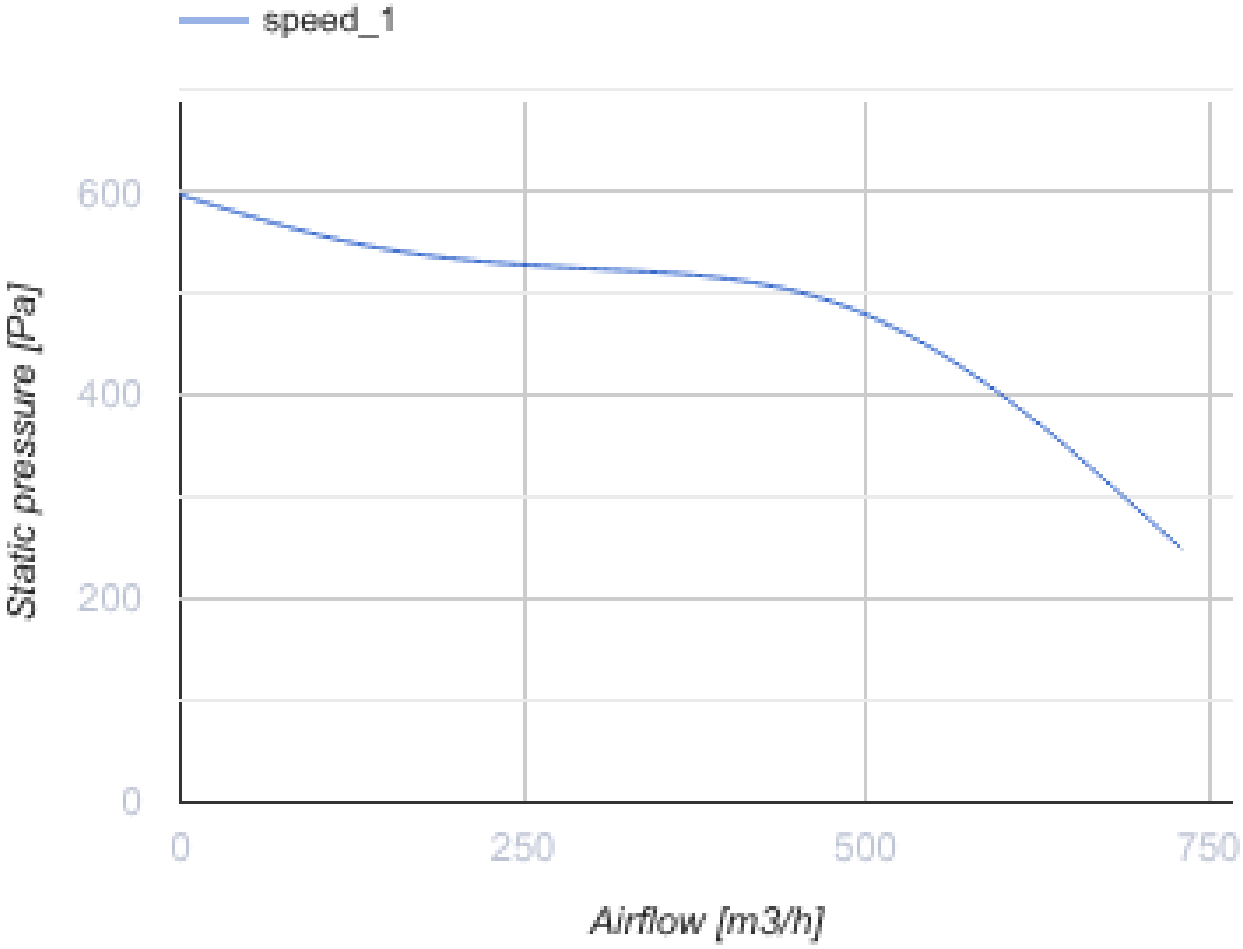
speed_1
600
400
200
0
Static pressure [Pa]
0
250
500
750
Airflow [m3/h]

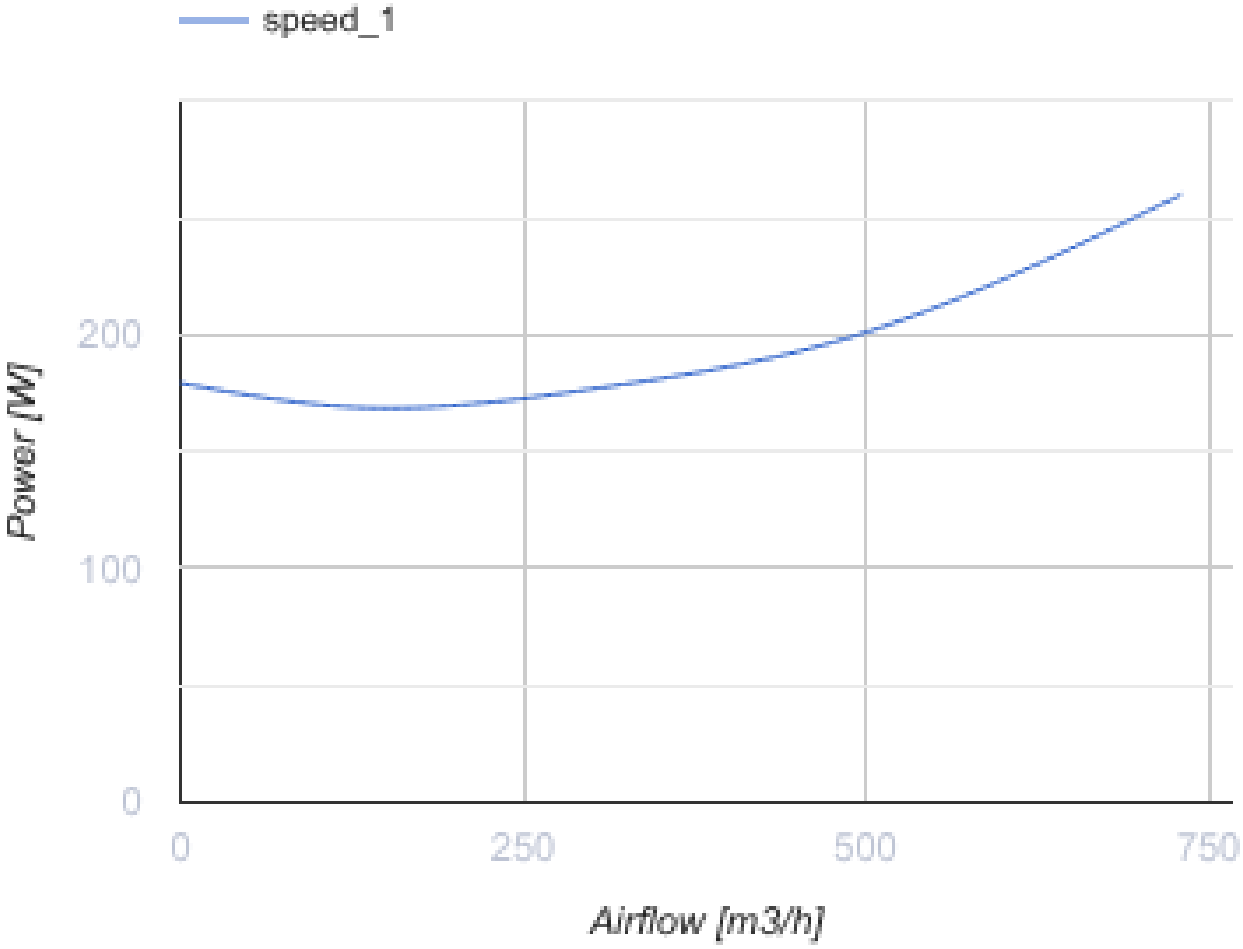

Розміри

ØD	B	H	L	P
158	231	343	358	48

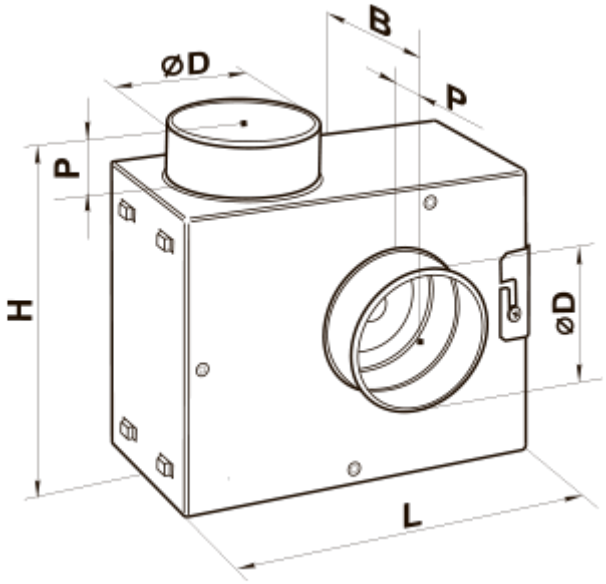
B
ØD
P
P
H
ØD
L