КСБ 100 K2 EC P1

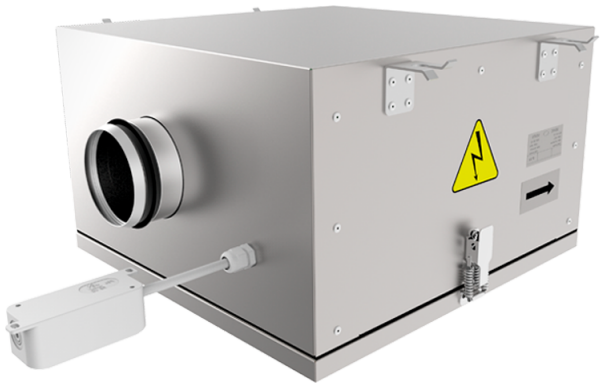

Канальні відцентрові вентилятори з назад загнутими лопатками у корпусі з покращеною шумоізоляцією з EC-двигунами

• Рівень звукового тиску LpA на відстані 3 м: 37
• У шумоізольованому корпусі
• Тип крильчатки: Відцентрова крильчатка з назад загнутими лопатками
• Матеріал корпусу: Алюцинк
• Встановлення в довільній позиції
• Кабель підключення з вилкою

	Одиниця виміру	КСБ 100 K2 EC P1
Фазність	-	1
Мінімальна напруга живлення	В	230
Максимальна напруга живлення	В	230
Частота мережі живлення	Гц	50/60
Номінальна потужність	Вт	69
Максимальний струм	А	0.55
Максимальна витрата повітря	м³/год	341
Швидкість обертання	-	3270
Рівень звукового тиску LpA на відстані 3 м	дБ(А)	37
Вага	кг	12
Максимальна температура повітря що переміщується	°C	55
Мінімальна температура повітря що переміщується	°C	-25
Клас захисту	-	IPX4
Клас захисту приводу	-	IP55
Матеріал крильчатки	-	Пластик

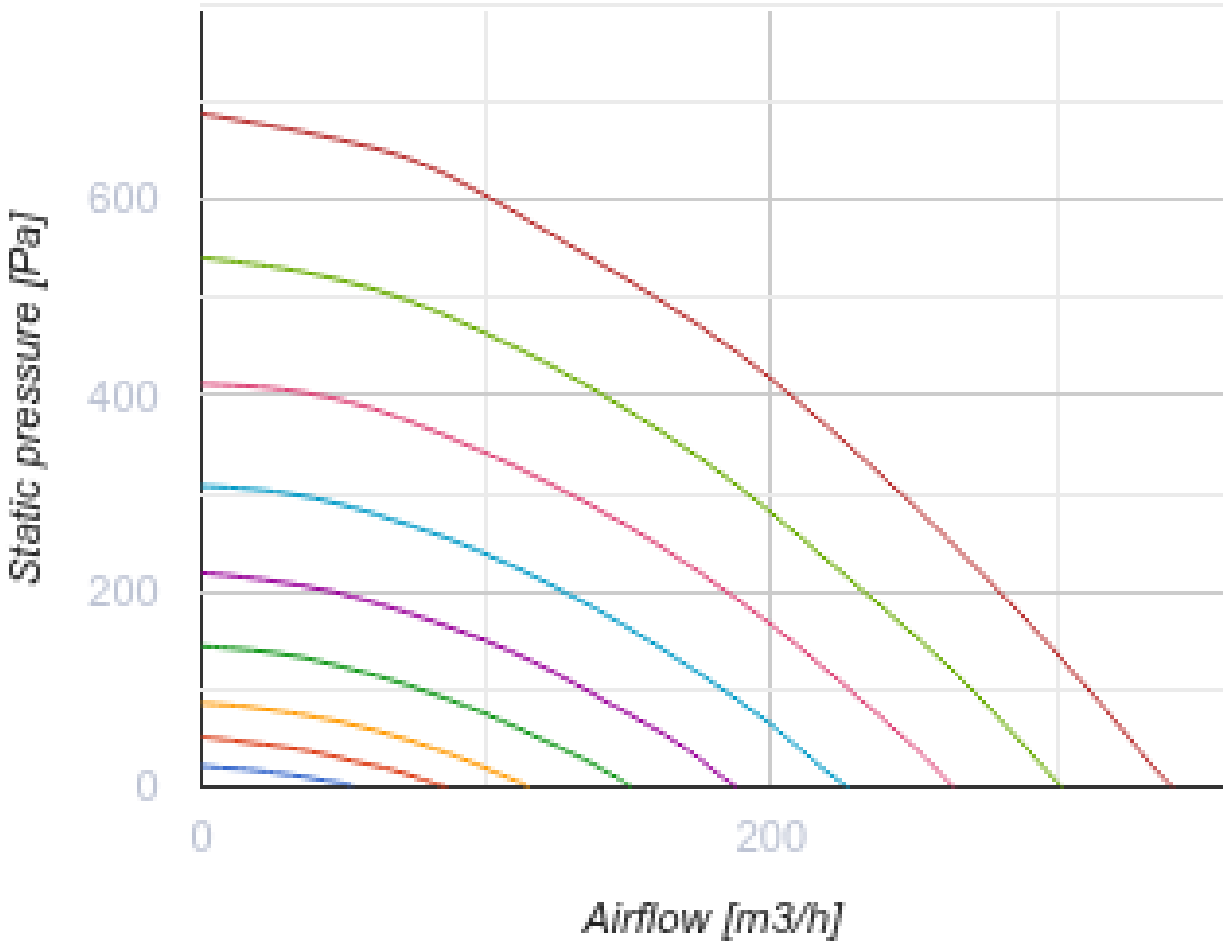
Static pressure [Pa]
600
400
200
0
0
200
Airflow [m3/h]

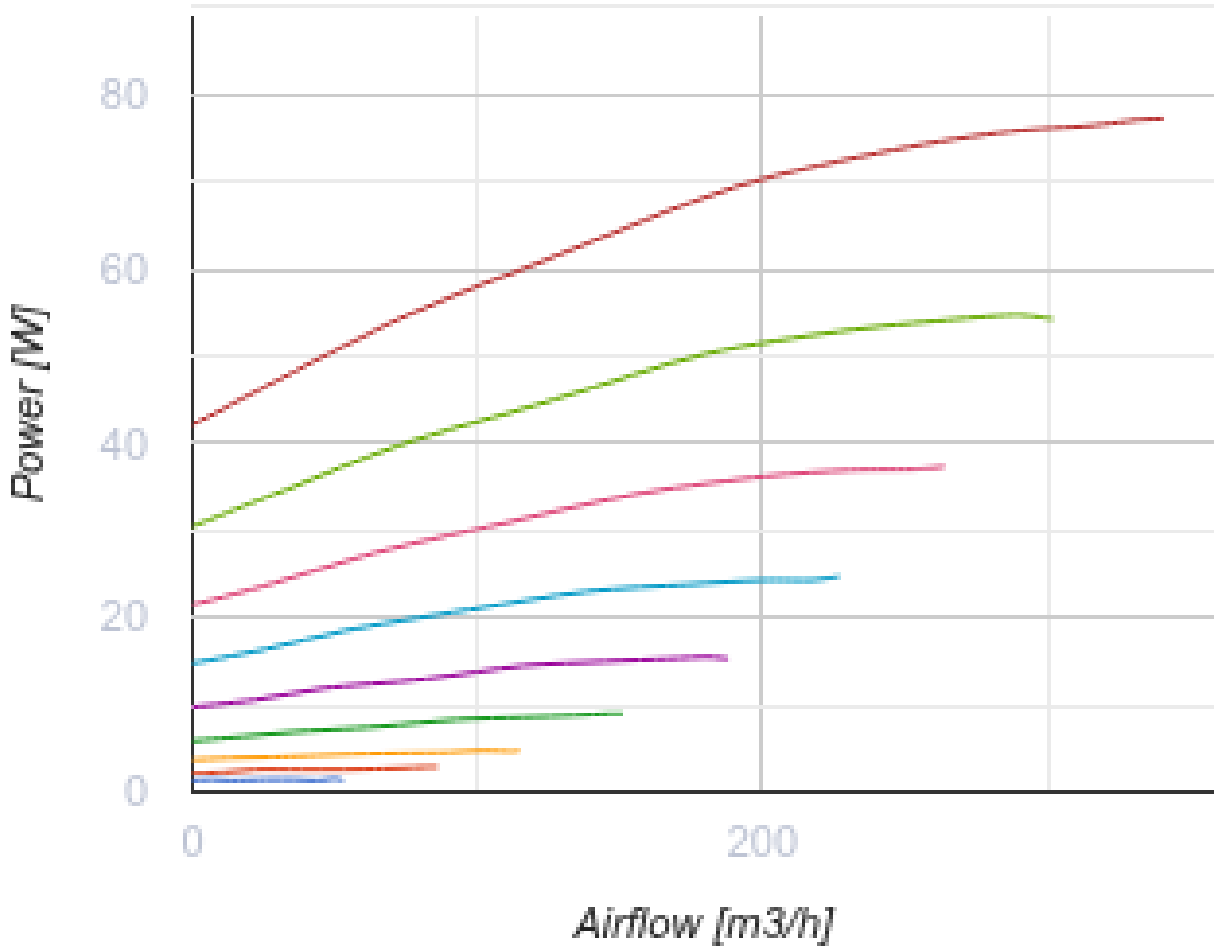

Розміри

ØD	B	B1	B2	H	L1	L2
99	420	228	517	270	507	414

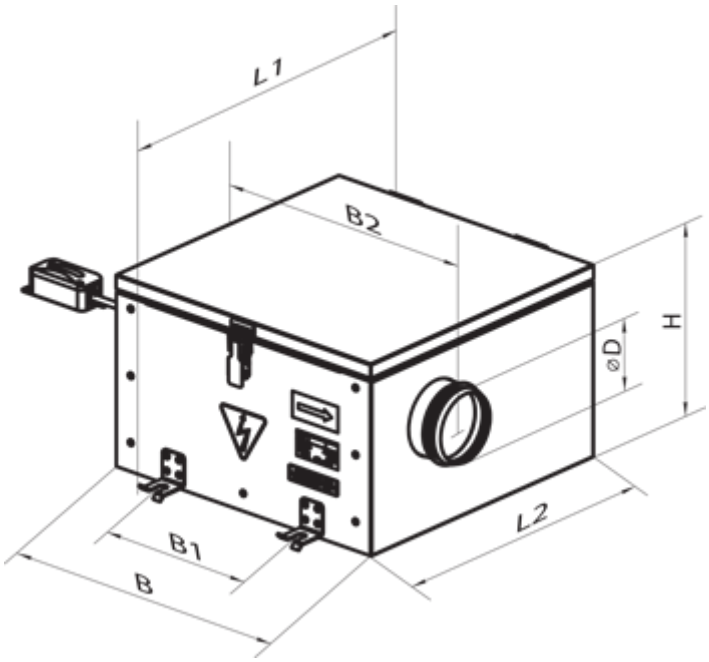

Аксесуари

Для круглих каналів

Найменування	Фото	Опис
СР 100/600		Шумоглушники з оцинкованої сталі наповнені негорючим звукопоглинальним матеріалом
СР 100/900		Шумоглушники з оцинкованої сталі наповнені негорючим звукопоглинальним матеріалом
СР 100/1200		Шумоглушники з оцинкованої сталі наповнені негорючим звукопоглинальним матеріалом

Фільтр-бокси для круглих каналів

Найменування	Фото	Опис
ФБ 100		Касетні повітряні фільтри з круглим перерізом
ФБК 100-4		Кишенькові повітряні фільтри із круглим перерізом
ФБК 100-5		Кишенькові повітряні фільтри із круглим перерізом

ФБК 100-7		Кишенькові повітряні фільтри із круглим перерізом

Заслінки для круглих каналів

Найменування	Фото	Опис
КОМ 100		Зворотний клапан із підпружиненими пластинами для перекриття повітряного потоку в круглих повітропроводах
КР 100		Повітряні заслінки для регулювання витрати повітря у каналах круглого перерізу

Водяні нагрівачі

Найменування	Фото	Опис
НКВ 100-2		Канальні водяні нагрівачі для підігрівання припливного повітря або підігрівач для ПВУ з круглим перерізом
НКВ 100-4		Канальні водяні нагрівачі для підігрівання припливного повітря або підігрівач для ПВУ з круглим перерізом

Електричні нагрівачі для вентиляційних систем

Найменування	Фото	Опис
НК 100-0,6-1		Канальні електричні нагрівачі з круглим перерізом
НК 100-0,8-1		Канальні електричні нагрівачі з круглим перерізом
НК 100-1,2-1		Канальні електричні нагрівачі з круглим перерізом
НК 100-1,6-1		Канальні електричні нагрівачі з круглим перерізом
НК 100-1,8-1		Канальні електричні нагрівачі з круглим перерізом

Регулятори швидкості для ЕС-двигунів

Найменування	Фото	Опис

P-1/010		Регулятор швидкості для ЕС-двигунів