# КСБ 150 K2 EC P1

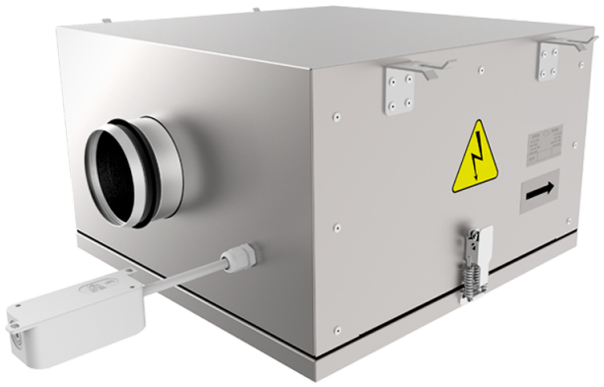

Канальні відцентрові вентилятори з назад загнутими лопатками у корпусі з покращеною шумоізоляцією з EC-двигунами

• Рівень звукового тиску LpA на відстані 3 м: 40
• У шумоізольованому корпусі
• Тип крильчатки: Відцентрова крильчатка з назад загнутими лопатками
• Матеріал корпусу: Алюцинк
• Встановлення в довільній позиції
• Кабель підключення з вилкою

| | Одиниця виміру | КСБ 150 K2 EC P1 |
|---|---|---|
| Фазність | - | 1 |
| Мінімальна напруга живлення | В | 230 |
| Максимальна напруга живлення | В | 230 |
| Частота мережі живлення | Гц | 50/60 |
| Номінальна потужність | Вт | 81 |
| Максимальний струм | А | 0.61 |
| Максимальна витрата повітря | м³/год | 495 |
| Швидкість обертання | - | 3270 |
| Рівень звукового тиску LpA на відстані 3 м | дБ(А) | 40 |
| Вага | кг | 12 |
| Максимальна температура повітря що переміщується | °C | 55 |
| Мінімальна температура повітря що переміщується | °C | -25 |
| Клас захисту | - | IPX4 |
| Клас захисту приводу | - | IP55 |
| Матеріал крильчатки | - | Пластик |

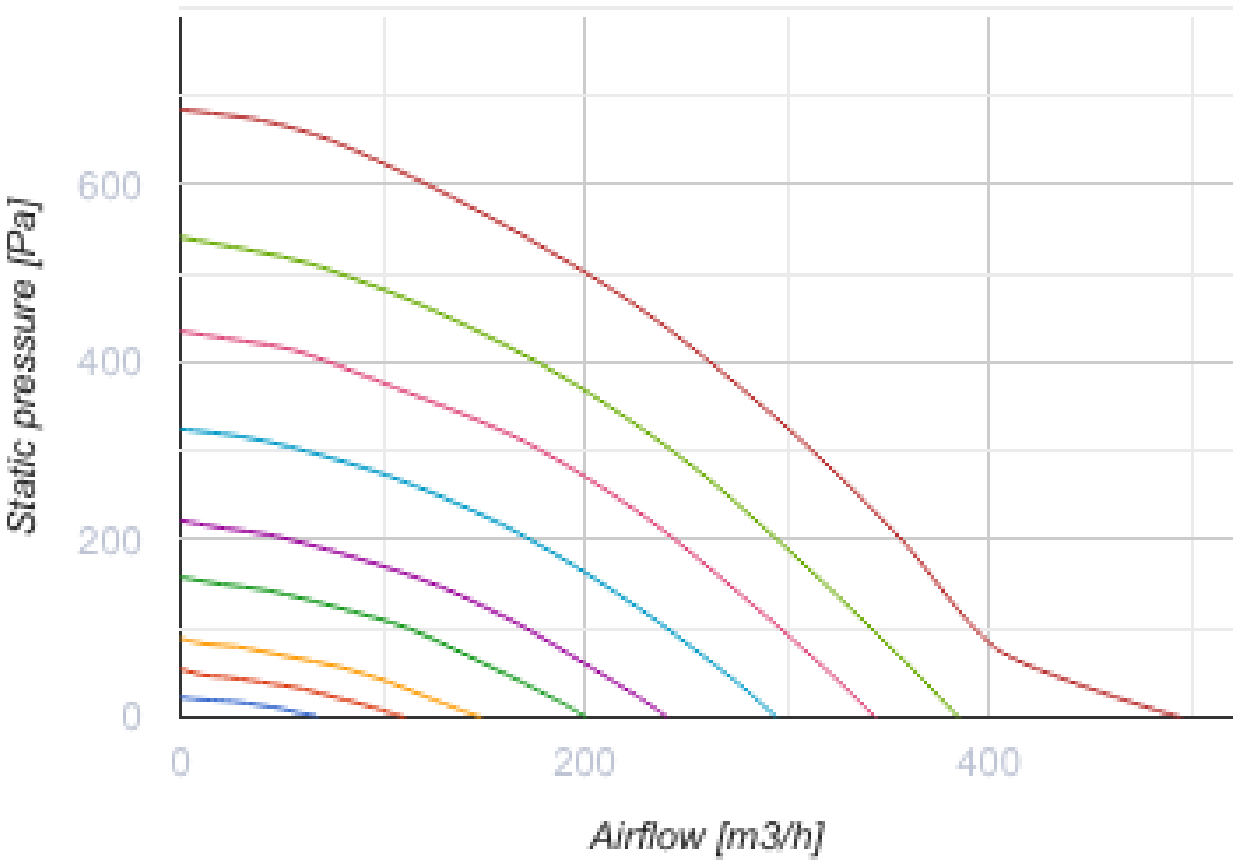
Static pressure [Pa]
600
400
200
0
0
200
400
Airflow [m3/h]

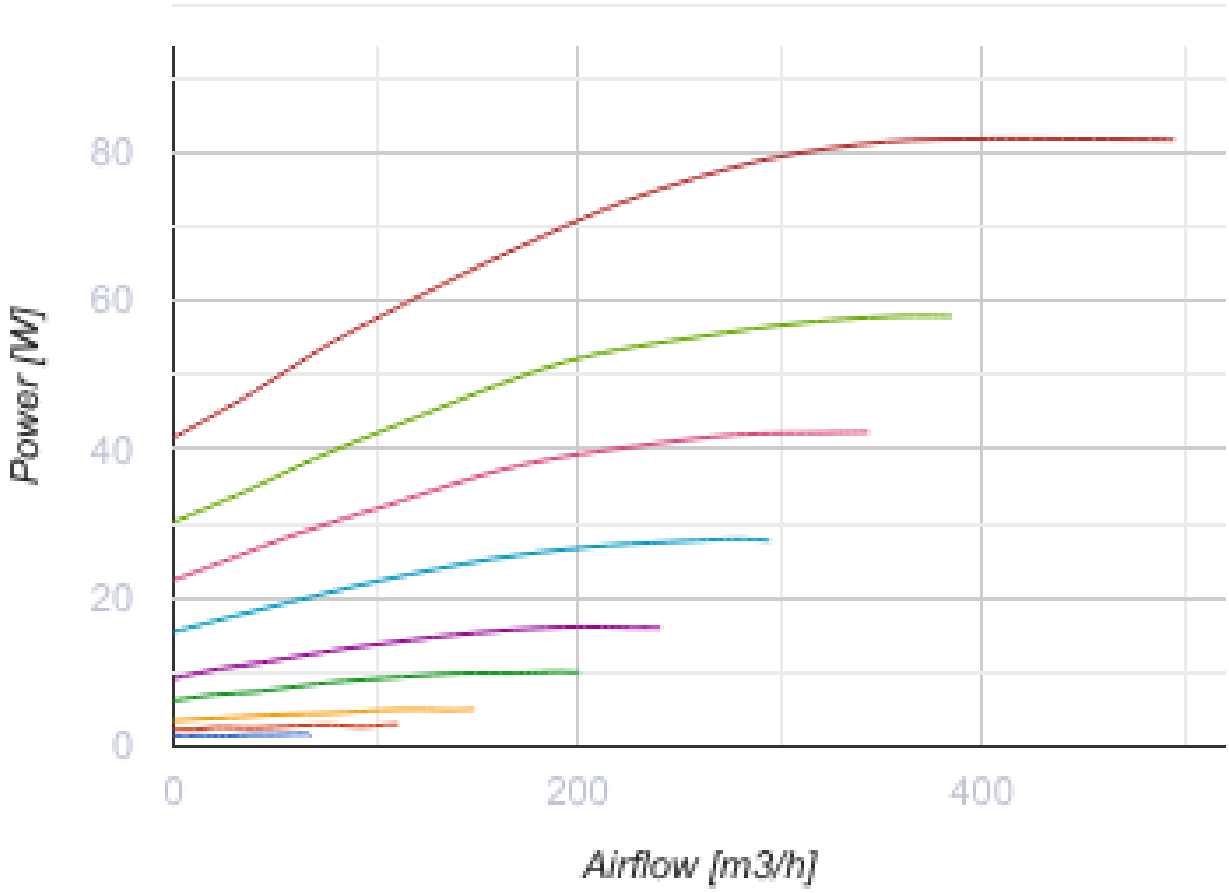


## Розміри

| ØD | B | B1 | B2 | H | L1 | L2 |
|---|---|---|---|---|---|---|
| 149 | 420 | 228 | 517 | 270 | 507 | 414 |

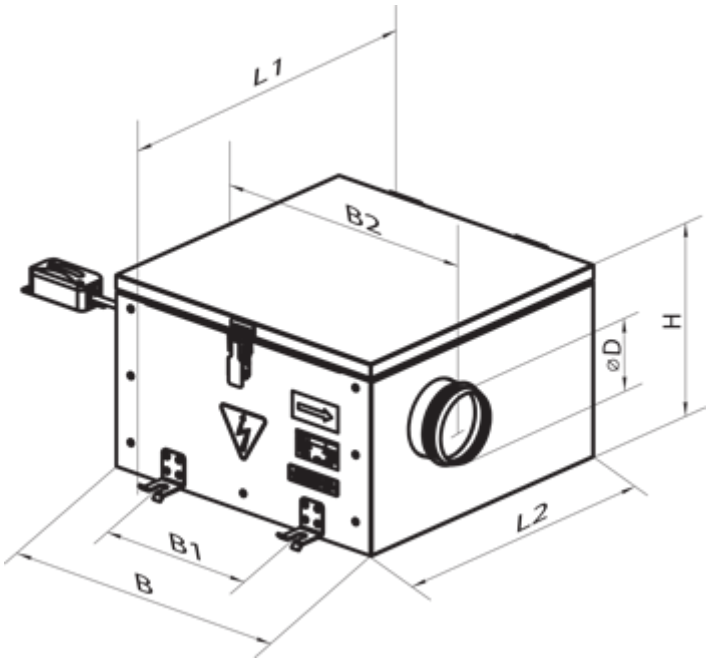


## Аксесуари

### Для круглих каналів

| Найменування | Фото | Опис |
|---|---|---|
| СР 150/600 |  | Шумоглушники з оцинкованої сталі наповнені негорючим звукопоглинальним матеріалом |
| СР 150/900 |  | Шумоглушники з оцинкованої сталі наповнені негорючим звукопоглинальним матеріалом |
| СР 150/1200 |  | Шумоглушники з оцинкованої сталі наповнені негорючим звукопоглинальним матеріалом |

### Фільтр-бокси для круглих каналів

| Найменування | Фото | Опис |
|---|---|---|
| ФБ 150 |  | Касетні повітряні фільтри з круглим перерізом |
| ФБК 150-4 |  | Кишенькові повітряні фільтри із круглим перерізом |
| ФБК 150-5 |  | Кишенькові повітряні фільтри із круглим перерізом |

| | | |
|---|---|---|
| ФБК 150-7 |  | Кишенькові повітряні фільтри із круглим перерізом |

### Заслінки для круглих каналів

| Найменування | Фото | Опис |
|---|---|---|
| КОМ 150 |  | Зворотний клапан із підпружиненими пластинами для перекриття повітряного потоку в круглих повітропроводах |
| КР 150 |  | Повітряні заслінки для регулювання витрати повітря у каналах круглого перерізу |

### Водяні нагрівачі

| Найменування | Фото | Опис |
|---|---|---|
| НКВ 150-2 |  | Канальні водяні нагрівачі для підігрівання припливного повітря або підігрівач для ПВУ з круглим перерізом |
| НКВ 150-4 |  | Канальні водяні нагрівачі для підігрівання припливного повітря або підігрівач для ПВУ з круглим перерізом |

### Електричні нагрівачі для вентиляційних систем

| Найменування | Фото | Опис |
|---|---|---|
| НК 150-1,2-1 |  | Канальні електричні нагрівачі з круглим перерізом |
| НК 150-1,7-1 |  | Канальні електричні нагрівачі з круглим перерізом |
| НК 150-2,0-1 |  | Канальні електричні нагрівачі з круглим перерізом |
| НК 150-2,4-1 |  | Канальні електричні нагрівачі з круглим перерізом |
| НК 150-3,4-1 |  | Канальні електричні нагрівачі з круглим перерізом |

### Регулятори швидкості для ЕС-двигунів

| Найменування | Фото | Опис |
|---|---|---|

| | | |
|---|---|---|
| P-1/010 |  | Регулятор швидкості для ЕС-двигунів |