КСБ 160 K2 EC P1

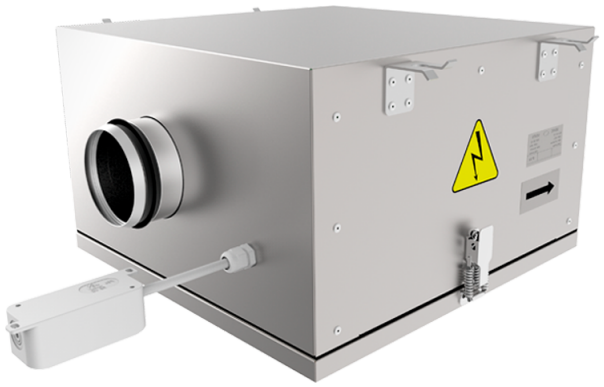

Канальні відцентрові вентилятори з назад загнутими лопатками у корпусі з покращеною шумоізоляцією з EC-двигунами

• Рівень звукового тиску LpA на відстані 3 м: 40
• У шумоізольованому корпусі
• Тип крильчатки: Відцентрова крильчатка з назад загнутими лопатками
• Матеріал корпусу: Алюцинк
• Встановлення в довільній позиції
• Кабель підключення з вилкою

	Одиниця виміру	КСБ 160 K2 EC P1
Фазність	-	1
Мінімальна напруга живлення	В	230
Максимальна напруга живлення	В	230
Частота мережі живлення	Гц	50/60
Номінальна потужність	Вт	85
Максимальний струм	А	0.76
Максимальна витрата повітря	м³/год	454
Швидкість обертання	-	3600
Рівень звукового тиску LpA на відстані 3 м	дБ(А)	40
Вага	кг	12
Максимальна температура повітря що переміщується	°C	55
Мінімальна температура повітря що переміщується	°C	-25
Клас захисту	-	IPX4
Клас захисту приводу	-	IP55
Матеріал крильчатки	-	Пластик

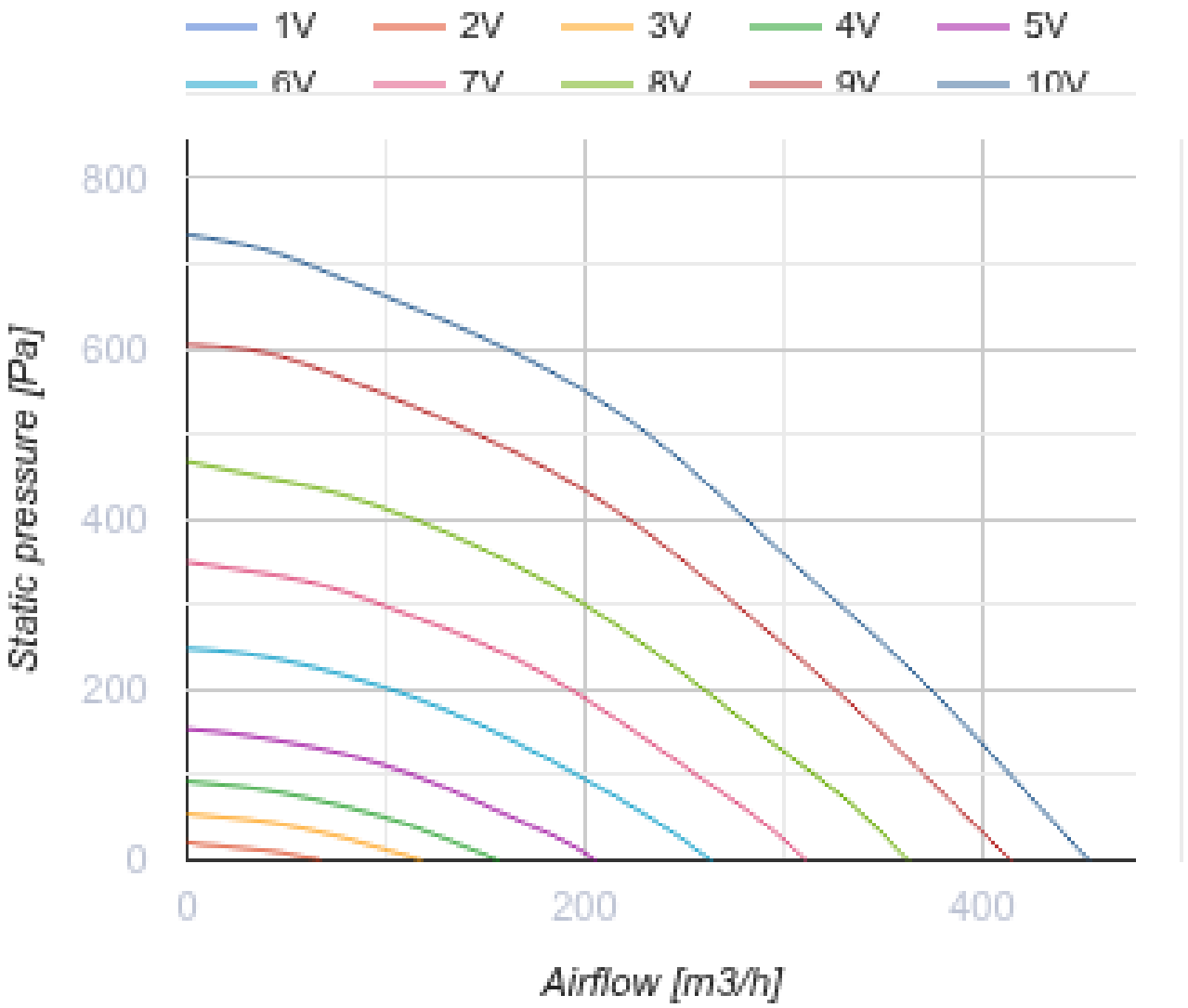
1V
2V
3V
4V
5V
6V
7V
8V
9V
10V
800
600
400
200
0
Static pressure [Pa]
0
200
400
Airflow [m3/h]

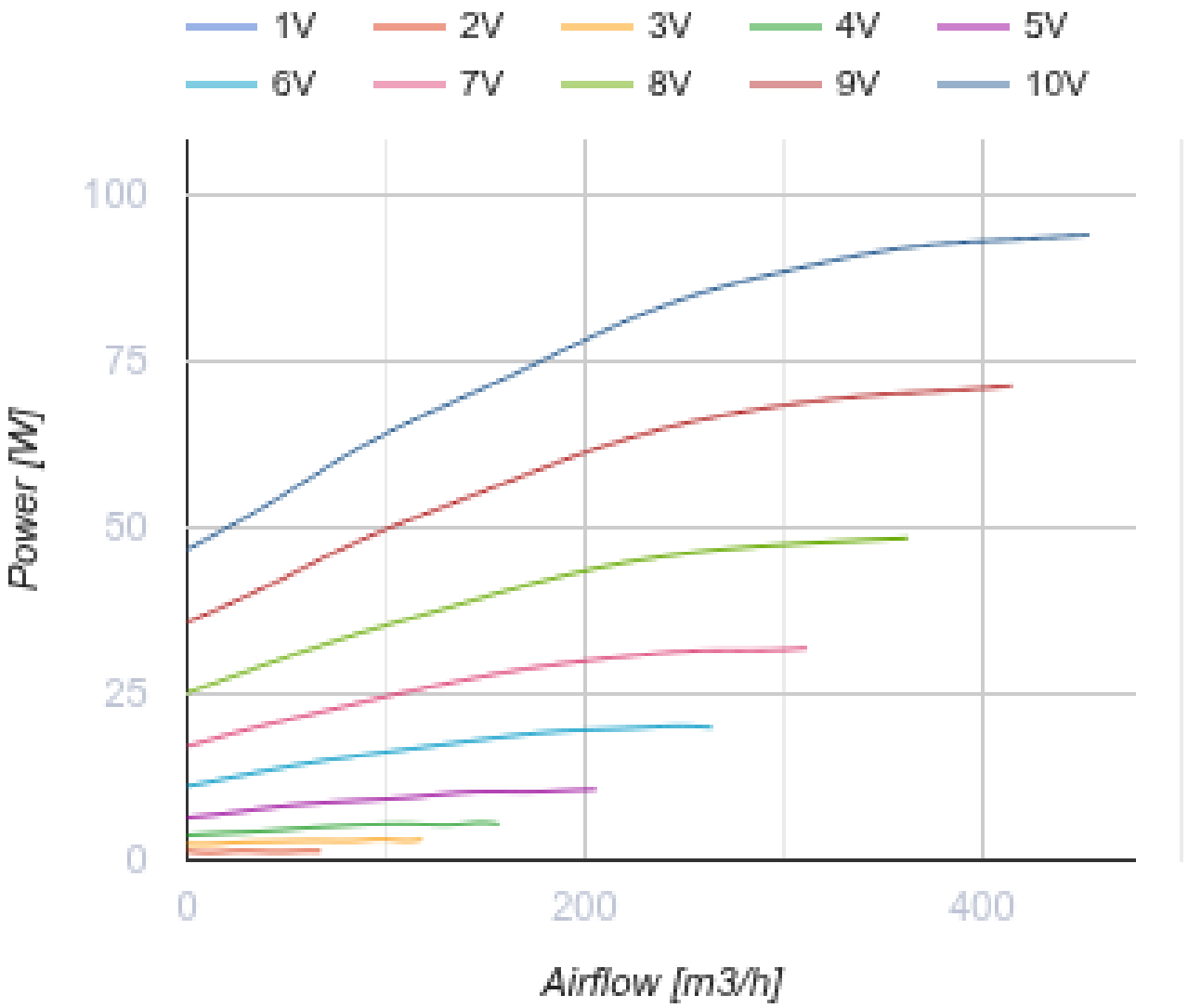

Розміри

ØD	B	B1	B2	H	L1	L2
159	420	228	517	270	507	414

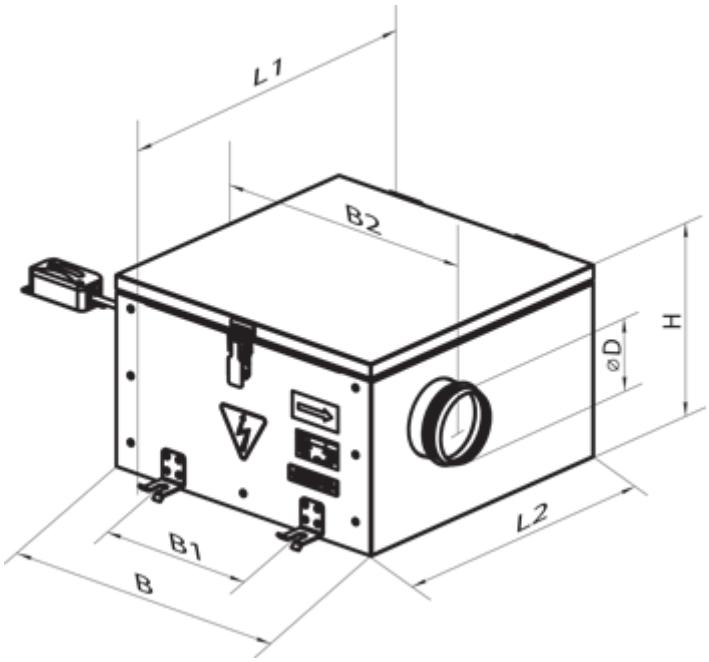

Аксесуари

Для круглих каналів

Найменування	Фото	Опис
СР 160/600		Шумоглушники з оцинкованої сталі наповнені негорючим звукопоглинальним матеріалом
СР 160/900		Шумоглушники з оцинкованої сталі наповнені негорючим звукопоглинальним матеріалом
СР 160/1200		Шумоглушники з оцинкованої сталі наповнені негорючим звукопоглинальним матеріалом

Фільтр-бокси для круглих каналів

Найменування	Фото	Опис
ФБ 160		Касетні повітряні фільтри з круглим перерізом
ФБК 160-4		Кишенькові повітряні фільтри із круглим перерізом
ФБК 160-5		Кишенькові повітряні фільтри із круглим перерізом

ФБК 160-7		Кишенькові повітряні фільтри із круглим перерізом

Заслінки для круглих каналів

Найменування	Фото	Опис
КОМ 160		Зворотний клапан із підпружиненими пластинами для перекриття повітряного потоку в круглих повітропроводах
КР 160		Повітряні заслінки для регулювання витрати повітря у каналах круглого перерізу

Водяні нагрівачі

Найменування	Фото	Опис
НКВ 160-2		Канальні водяні нагрівачі для підігрівання припливного повітря або підігрівач для ПВУ з круглим перерізом
НКВ 160-4		Канальні водяні нагрівачі для підігрівання припливного повітря або підігрівач для ПВУ з круглим перерізом

Електричні нагрівачі для вентиляційних систем

Найменування	Фото	Опис
НК 160-1,2-1		Канальні електричні нагрівачі з круглим перерізом
НК 160-1,7-1		Канальні електричні нагрівачі з круглим перерізом
НК 160-2,0-1		Канальні електричні нагрівачі з круглим перерізом
НК 160-2,4-1		Канальні електричні нагрівачі з круглим перерізом
НК 160-3,4-1		Канальні електричні нагрівачі з круглим перерізом

Регулятори швидкості для ЕС-двигунів

Найменування	Фото	Опис

P-1/010		Регулятор швидкості для ЕС-двигунів

Екодизайн

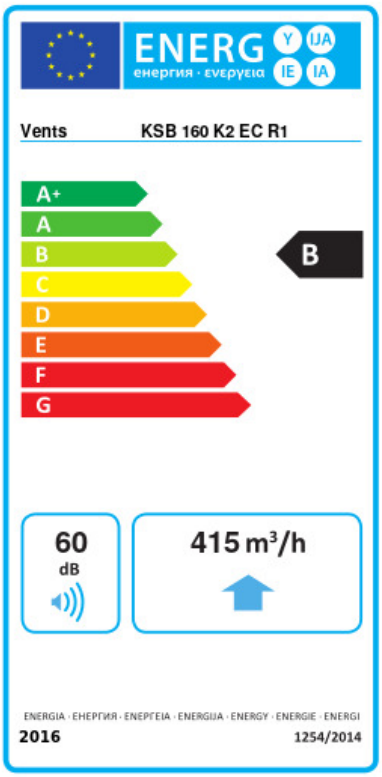

Торгова марка	Вентс					
Модель	КСБ 160 K2 EC P1					
Питоме споживання енергії (кВт.год/(м²/рік))	Холодний		Помірний		Теплий	
	-53.9	A+	-26.9	B	-11.4	E
Тип установки	Односпрямована					
Тип приводу	Змінна швидкість					
Тип теплообміннику	Немає					
Максимальна витрата повітря (м³/год)	415					
Споживана потужність (Вт)	93.4					
Еталонна об'ємна витрата (м³/с)	0.081					
Статичний тиск у вихідній точці (Па)	50					
Питома споживана потужність у вихідній точці (Вт/(м³/год))	0.108					
Спосіб керування приводом	Локальне регулювання споживання					
Максимальні зовнішні витоки (%)	2.7					
Декларований тип вентиляційної одиниці	RVU UVU					
Sound power level (дБ(А))	60					
Річне споживання електрики (кВт.год/рік)	Холодний		Помірний		Теплий	
	57		57		57	
Річне збереження тепла (кВт.год/рік)	Холодний		Помірний		Теплий	
	5536		2830		1280	