КСБ 200 K2 EC

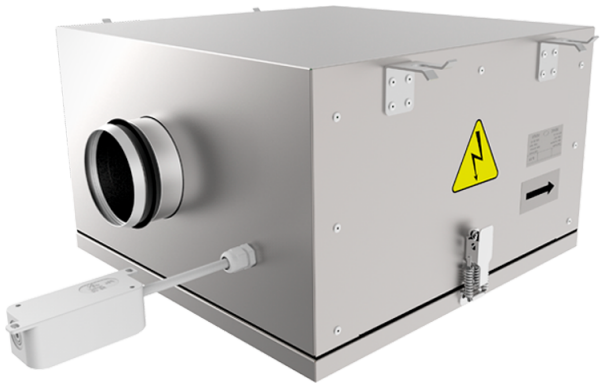

Канальні відцентрові вентилятори з назад загнутими лопатками у корпусі з покращеною шумоізоляцією з EC-двигунами

• Рівень звукового тиску LpA на відстані 3 м: 42
• У шумоізольованому корпусі
• Тип крильчатки: Відцентрова крильчатка з назад загнутими лопатками
• Матеріал корпусу: Алюцинк
• Встановлення в довільній позиції

	Одиниця виміру	КСБ 200 K2 EC
Розмір повітропроводу, який приєднується	мм	200
Фазність	-	1
Мінімальна напруга живлення	В	230
Максимальна напруга живлення	В	230
Частота мережі живлення	Гц	50/60
Номінальна потужність	Вт	111
Максимальний струм	А	0.88
Максимальна витрата повітря	м³/год	740
Швидкість обертання	-	2400
Рівень звукового тиску LpA на відстані 3 м	дБ(А)	42
Вага	кг	20
Максимальна температура повітря що переміщується	°C	55
Мінімальна температура повітря що переміщується	°C	-25
Клас захисту	-	IPX4
Клас захисту приводу	-	IP55
Матеріал крильчатки	-	Пластик

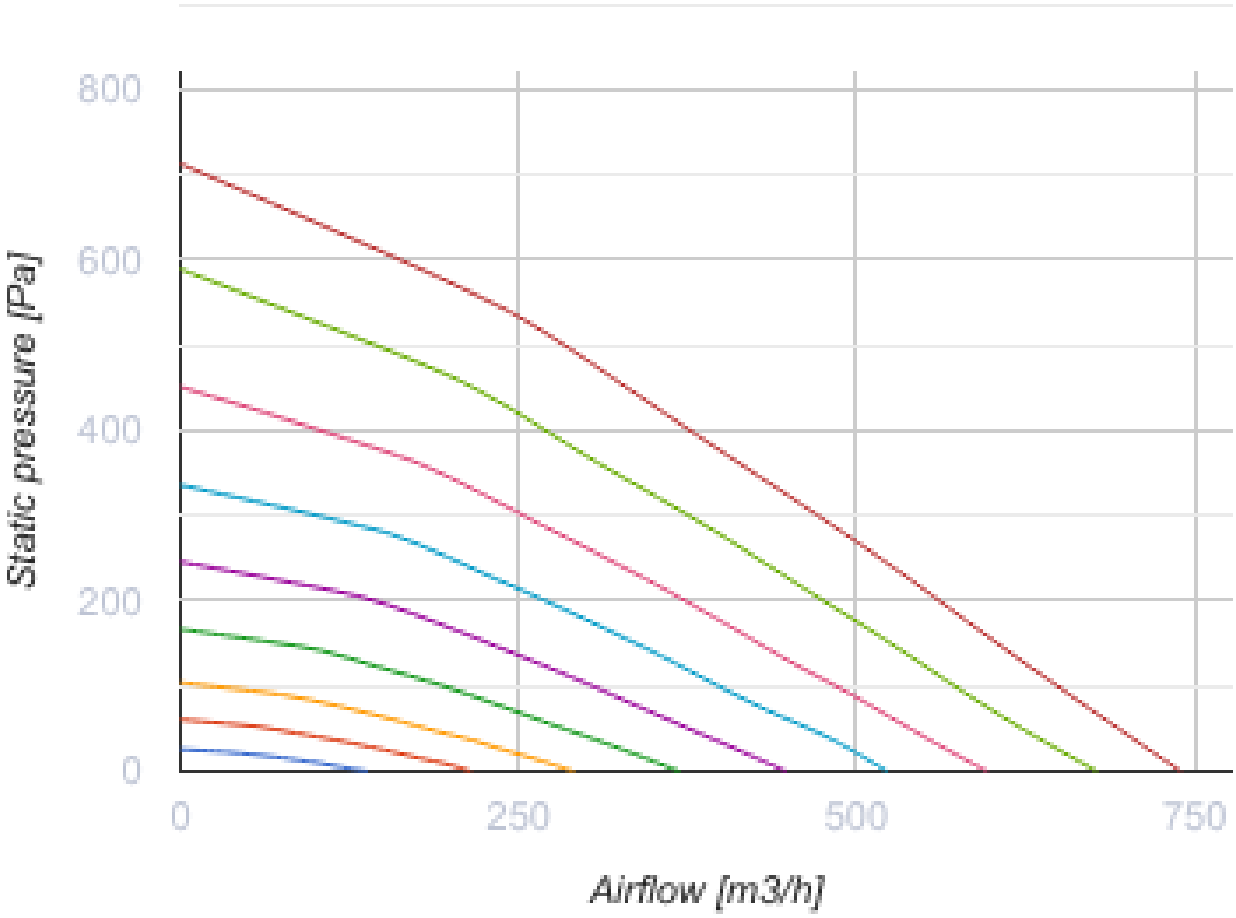
800
600
400
200
0
Static pressure [Pa]
0
250
500
750
Airflow [m3/h]

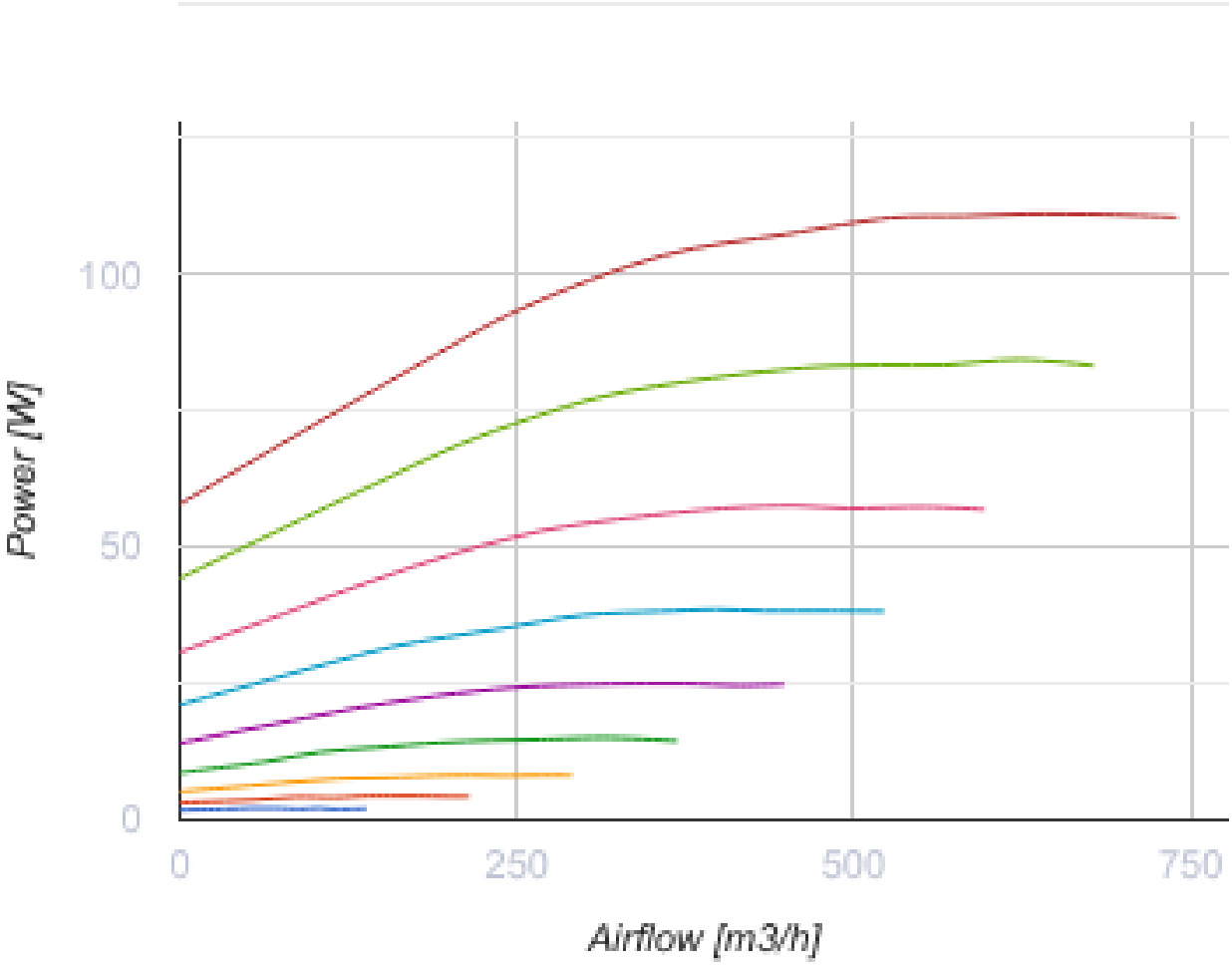

Розміри

ØD	B	B1	B2	H	L1	L2
198	551	374	648	328	646	553

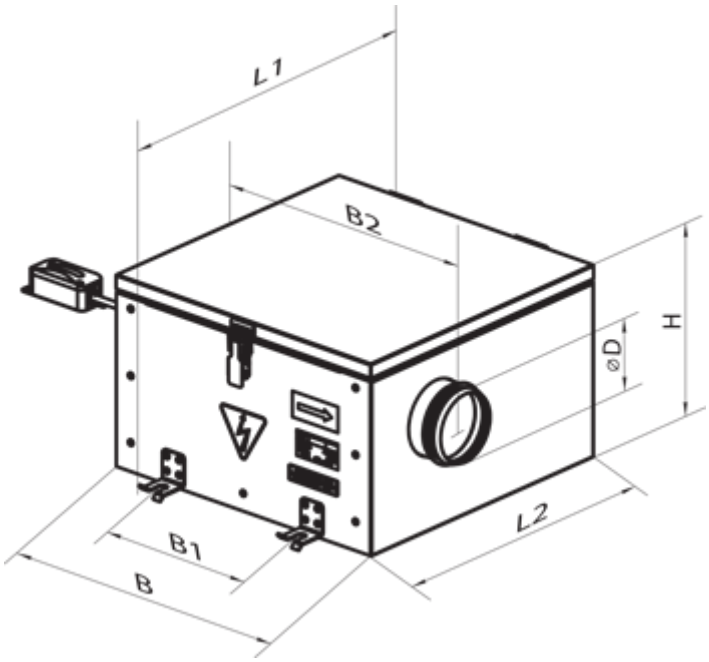

Аксесуари

Для круглих каналів

Найменування	Фото	Опис
СР 200/600		Шумоглушники з оцинкованої сталі наповнені негорючим звукопоглинальним матеріалом
СР 200/900		Шумоглушники з оцинкованої сталі наповнені негорючим звукопоглинальним матеріалом
СР 200/1200		Шумоглушники з оцинкованої сталі наповнені негорючим звукопоглинальним матеріалом

Фільтр-бокси для круглих каналів

Найменування	Фото	Опис
ФБ 200		Касетні повітряні фільтри з круглим перерізом
ФБК 200-4		Кишенькові повітряні фільтри із круглим перерізом
ФБК 200-5		Кишенькові повітряні фільтри із круглим перерізом

ФБК 200-7		Кишенькові повітряні фільтри із круглим перерізом

Заслінки для круглих каналів

Найменування	Фото	Опис
КОМ 200		Зворотний клапан із підпружиненими пластинами для перекриття повітряного потоку в круглих повітропроводах
КР 200		Повітряні заслінки для регулювання витрати повітря у каналах круглого перерізу

Водяні нагрівачі

Найменування	Фото	Опис
НКВ 200-2		Канальні водяні нагрівачі для підігрівання припливного повітря або підігрівач для ПВУ з круглим перерізом
НКВ 200-4		Канальні водяні нагрівачі для підігрівання припливного повітря або підігрівач для ПВУ з круглим перерізом

Електричні нагрівачі для вентиляційних систем

Найменування	Фото	Опис
НК 200-1,2-1		Канальні електричні нагрівачі з круглим перерізом
НК 200-1,7-1		Канальні електричні нагрівачі з круглим перерізом
НК 200-2,0-1		Канальні електричні нагрівачі з круглим перерізом
НК 200-2,4-1		Канальні електричні нагрівачі з круглим перерізом
НК 200-3,4-1		Канальні електричні нагрівачі з круглим перерізом

Регулятори швидкості для ЕС-двигунів

Найменування	Фото	Опис

P-1/010		Регулятор швидкості для ЕС-двигунів