КСБ 400 K2 EC

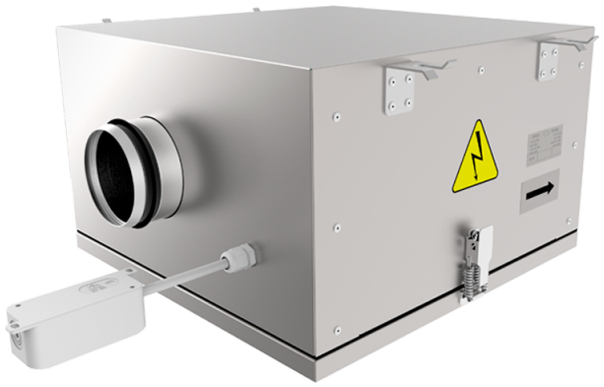

Канальні відцентрові вентилятори з назад загнутими лопатками у корпусі з покращеною шумоізоляцією з EC-двигунами

• Рівень звукового тиску LpA на відстані 3 м: 51
• У шумоізольованому корпусі
• Тип крильчатки: Відцентрова крильчатка з назад загнутими лопатками
• Матеріал корпусу: Алюцинк
• Встановлення в довільній позиції

	Одиниця виміру	КСБ 400 K2 EC
Розмір повітропроводу, який приєднується	мм	400
Фазність	-	1
Мінімальна напруга живлення	В	230
Максимальна напруга живлення	В	230
Частота мережі живлення	Гц	50/60
Номінальна потужність	Вт	513
Максимальний струм	А	2.25
Максимальна витрата повітря	м³/год	3633
Швидкість обертання	-	2360
Рівень звукового тиску LpA на відстані 3 м	дБ(А)	51
Вага	кг	47
Максимальна температура повітря що переміщується	°C	55
Мінімальна температура повітря що переміщується	°C	-25
Клас захисту	-	IPX4
Клас захисту приводу	-	IP54
Матеріал крильчатки	-	Пластик

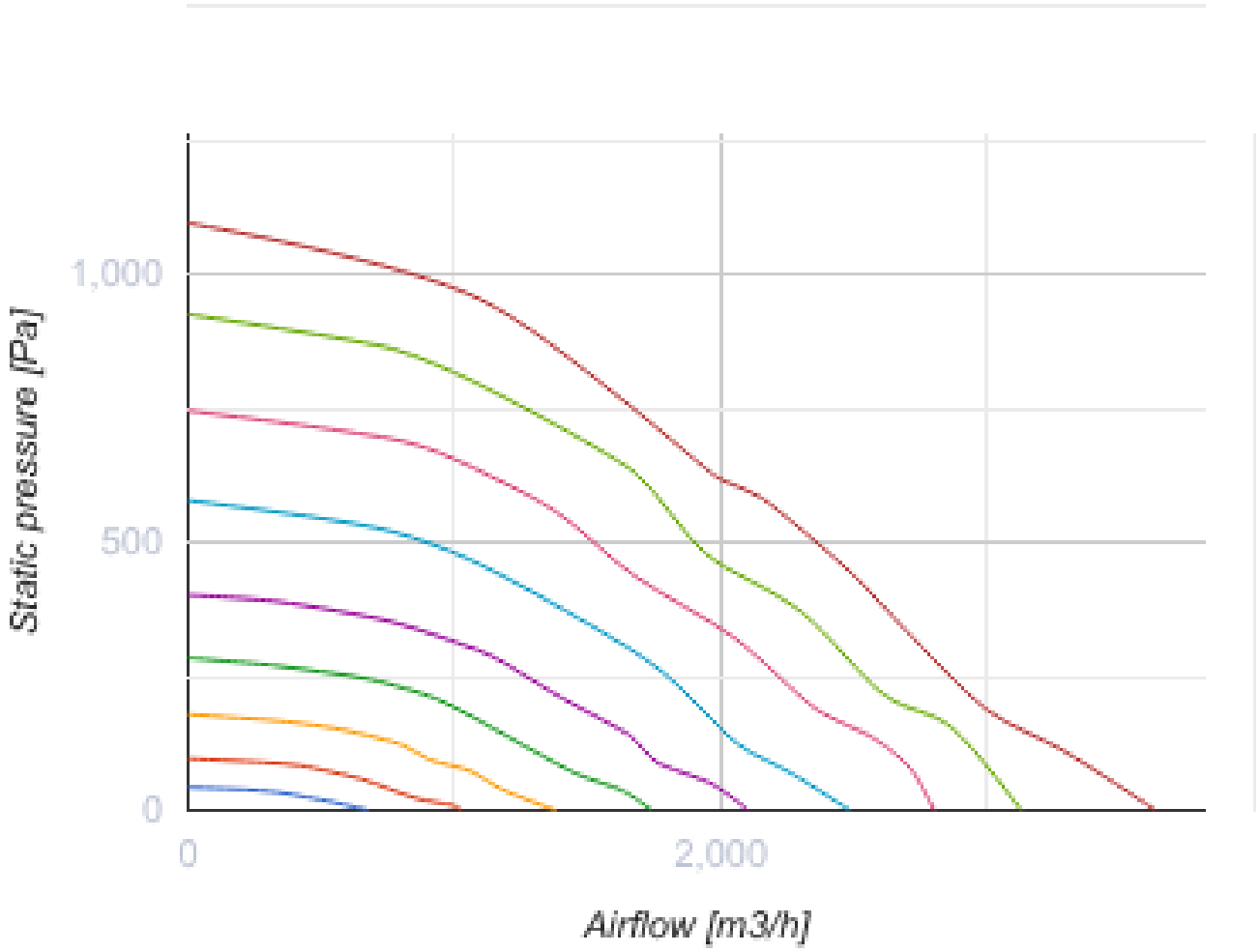
Static pressure [Pa]
1,000
500
0
0
2,000
Airflow [m3/h]

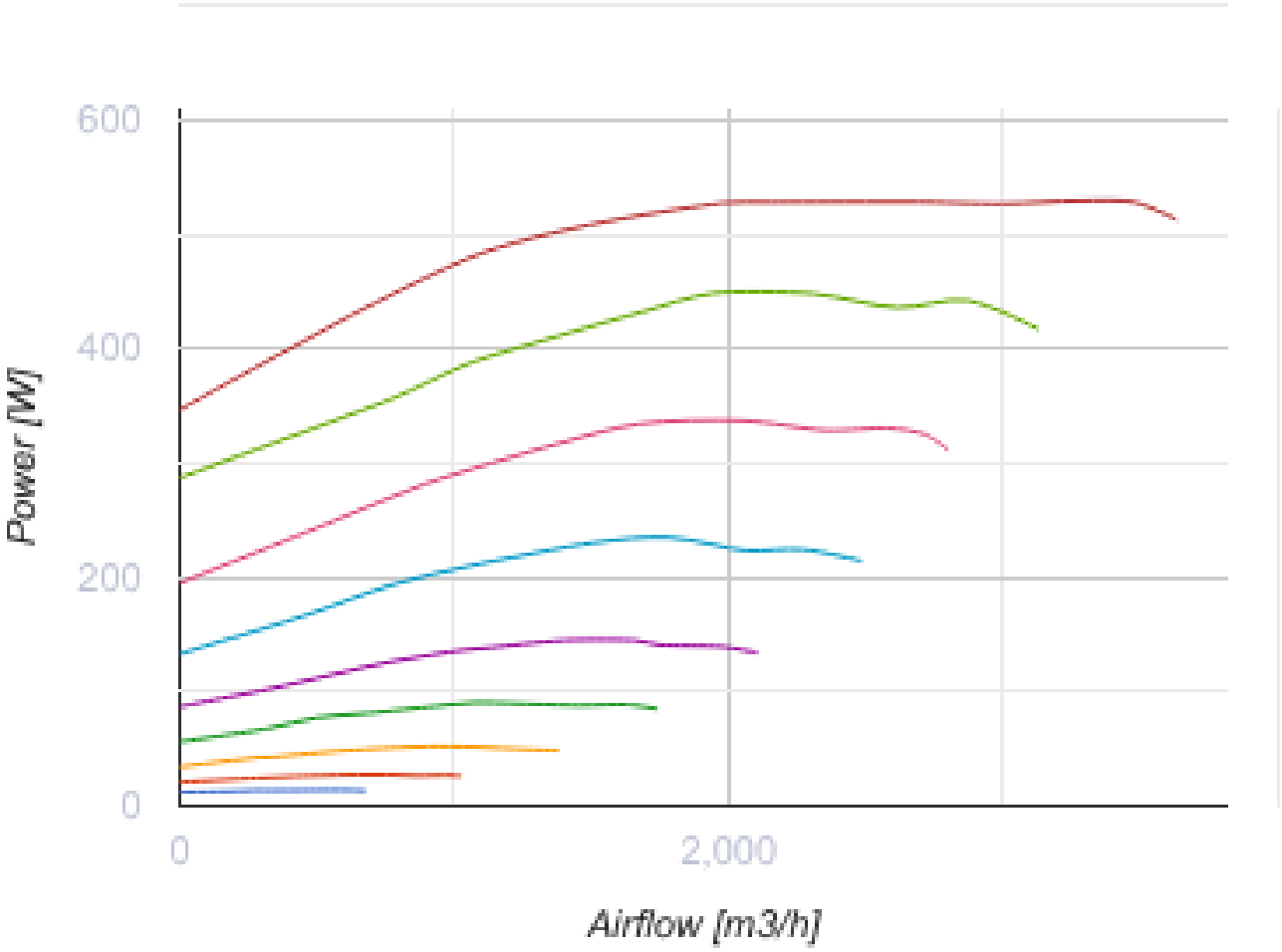

Розміри

ØD	B	B1	B2	H	L1	L2
399	807	600	904	505	818	737

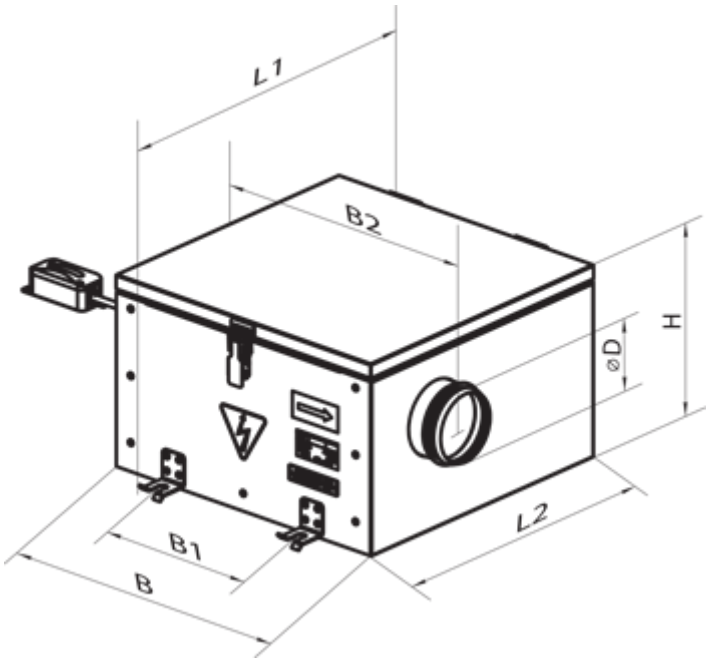

Аксесуари

Для круглих каналів

Найменування	Фото	Опис
CP 400/900		Шумоглушники з оцинкованої сталі наповнені негорючим звукопоглинальним матеріалом
CP 400/1200		Шумоглушники з оцинкованої сталі наповнені негорючим звукопоглинальним матеріалом

Заслінки для круглих каналів

Найменування	Фото	Опис
KP 400		Повітряні заслінки для регулювання витрати повітря у каналах круглого перерізу

Регулятори швидкості для EC-двигунів

Найменування	Фото	Опис
P-1/010		Регулятор швидкості для EC-двигунів