# КСБ 450 K2 EC P1

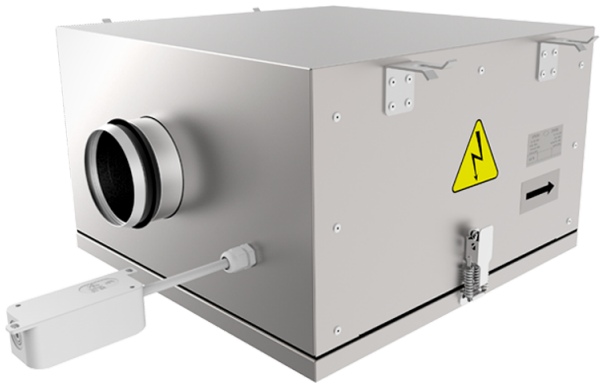

Канальні відцентрові вентилятори з назад загнутими лопатками у корпусі з покращеною шумоізоляцією з EC-двигунами

• Рівень звукового тиску LpA на відстані 3 м: 54
• У шумоізольованому корпусі
• Тип крильчатки: Відцентрова крильчатка з назад загнутими лопатками
• Матеріал корпусу: Алюцинк
• Встановлення в довільній позиції
• Кабель підключення з вилкою

| | Одиниця виміру | КСБ 450 K2 EC P1 |
|---|---|---|
| Фазність | - | 3 |
| Максимальна напруга живлення | В | 400 |
| Мінімальна напруга живлення | В | 400 |
| Частота мережі живлення | Гц | 50/60 |
| Номінальна потужність | Вт | 1200 |
| Максимальний струм | А | 1.95 |
| Максимальна витрата повітря | м³/год | 5620 |
| Швидкість обертання | - | 2580 |
| Рівень звукового тиску LpA на відстані 3 м | дБ(А) | 54 |
| Вага | кг | 60 |
| Максимальна температура повітря що переміщується | °C | 55 |
| Мінімальна температура повітря що переміщується | °C | -25 |
| Клас захисту | - | IPX4 |
| Клас захисту приводу | - | IP54 |
| Матеріал крильчатки | - | Пластик |

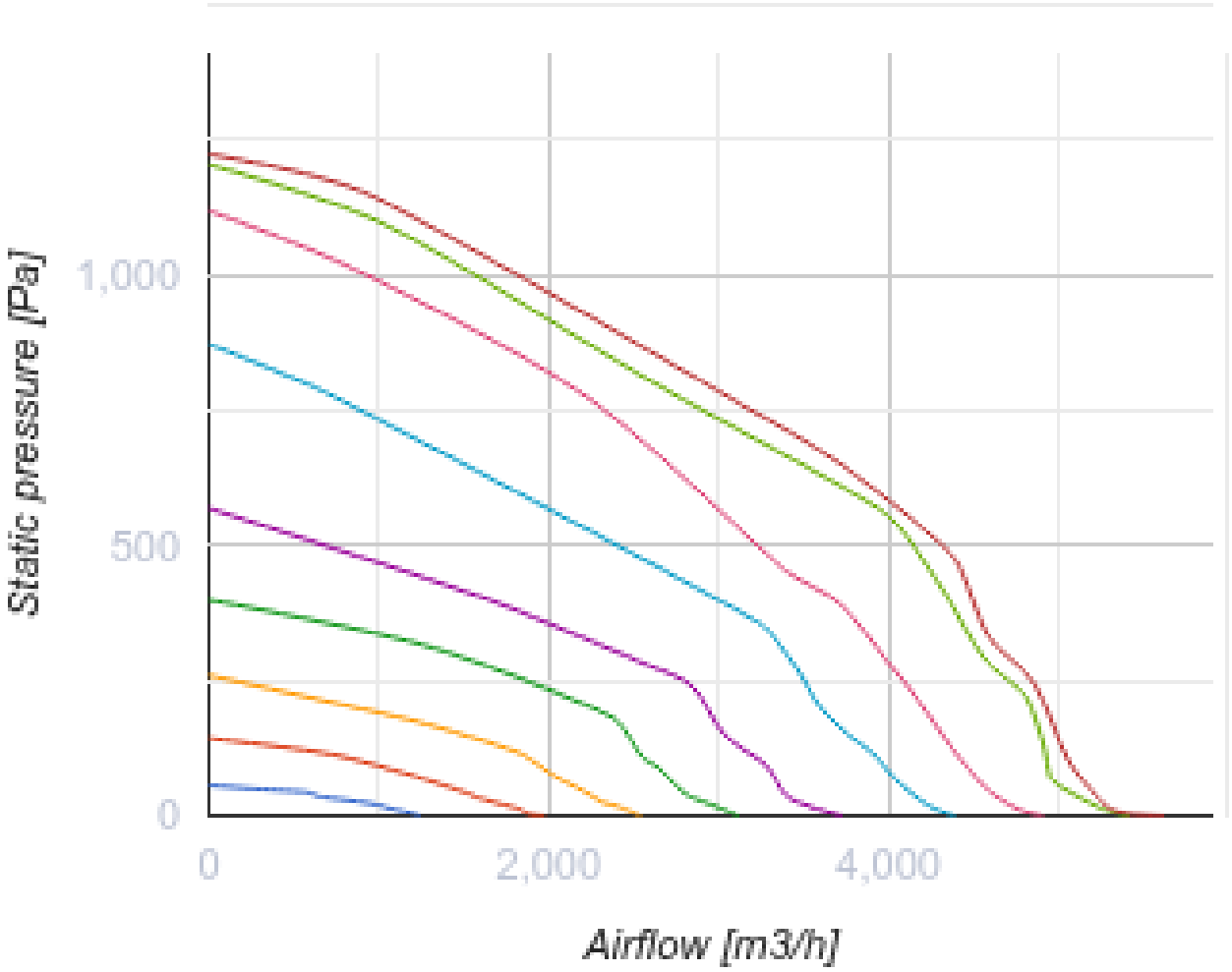
Static pressure [Pa]
1,000
500
0
0
2,000
4,000
Airflow [m3/h]

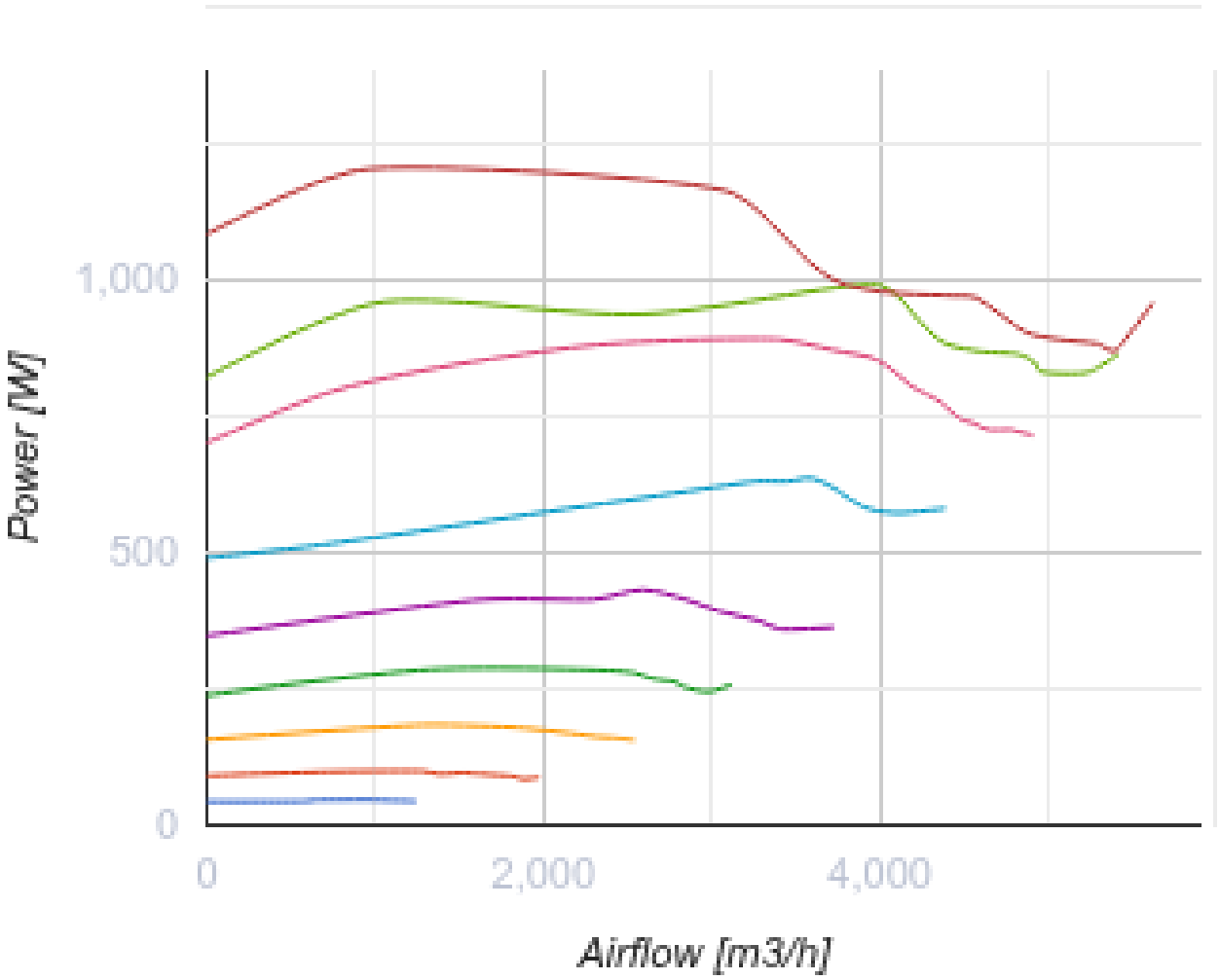


## Розміри

| ØD | B | B1 | B2 | H | L1 | L2 |
|---|---|---|---|---|---|---|
| 449 | 885 | 670 | 982 | 580 | 886 | 805 |

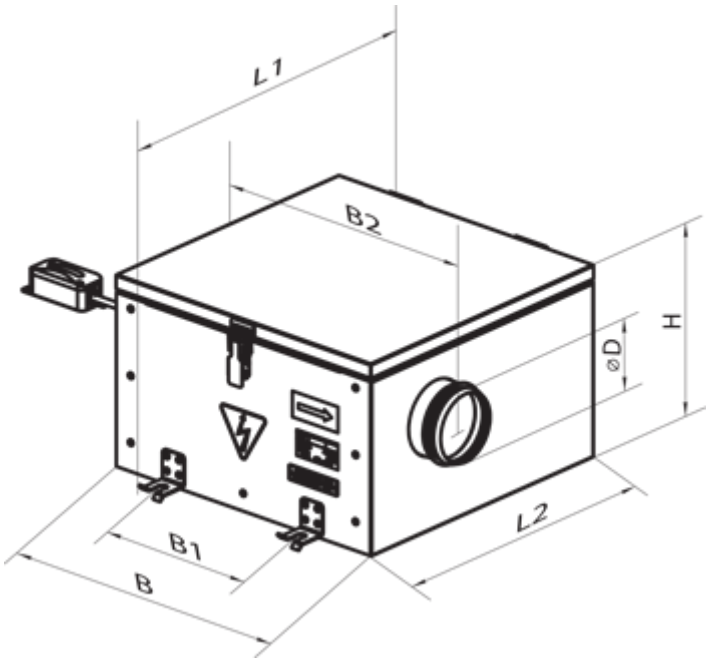


## Аксесуари

### Заслінки для круглих каналів

| Найменування | Фото | Опис |
|---|---|---|
| КР 450 |  | Повітряні заслінки для регулювання витрати повітря у каналах круглого перерізу |

### Регулятори швидкості для ЕС-двигунів

| Найменування | Фото | Опис |
|---|---|---|
| Р-1/010 |  | Регулятор швидкості для ЕС-двигунів |