КСБ 450 K2 EC

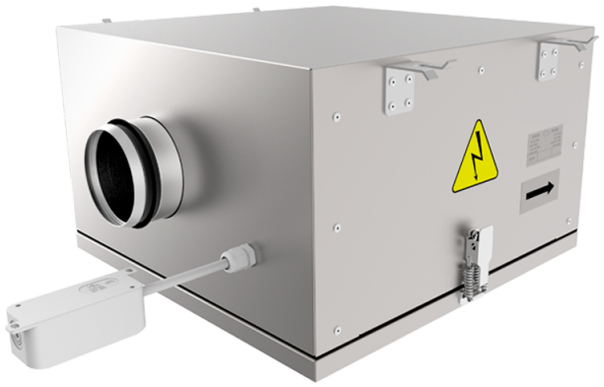

Канальні відцентрові вентилятори з назад загнутими лопатками у корпусі з покращеною шумоізоляцією з EC-двигунами

• Рівень звукового тиску LpA на відстані 3 м: 54
• У шумоізольованому корпусі
• Тип крильчатки: Відцентрова крильчатка з назад загнутими лопатками
• Матеріал корпусу: Алюцинк
• Встановлення в довільній позиції

	Одиниця виміру	КСБ 450 K2 EC
Розмір повітропроводу, який приєднується	мм	450
Фазність	-	3
Мінімальна напруга живлення	В	400
Максимальна напруга живлення	В	400
Частота мережі живлення	Гц	50/60
Номінальна потужність	Вт	1200
Максимальний струм	А	1.95
Максимальна витрата повітря	м³/год	5620
Швидкість обертання	-	2580
Рівень звукового тиску LpA на відстані 3 м	дБ(А)	54
Вага	кг	60
Максимальна температура повітря що переміщується	°C	55
Мінімальна температура повітря що переміщується	°C	-25
Клас захисту	-	IPX4
Клас захисту приводу	-	IP54
Матеріал крильчатки	-	Пластик

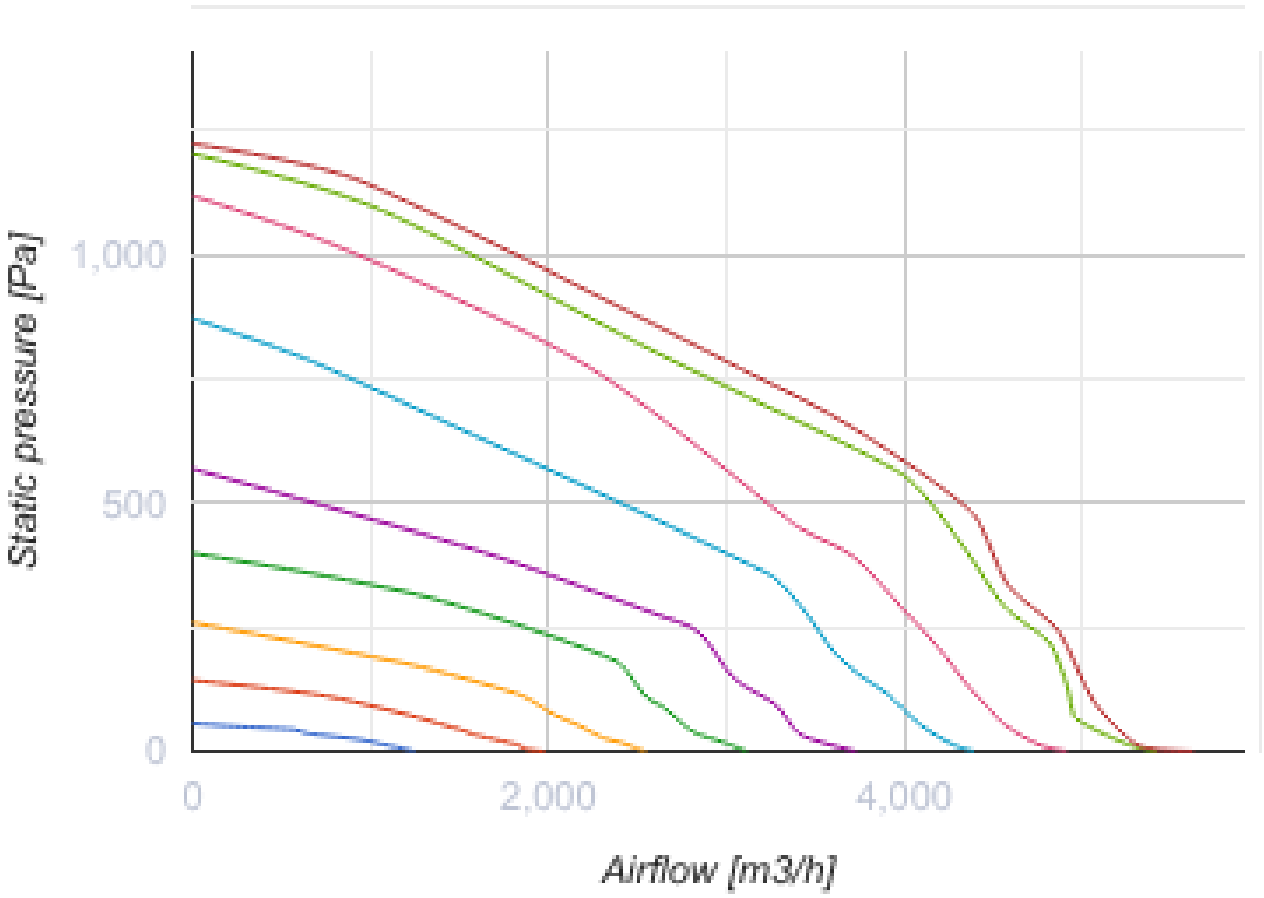
Static pressure [Pa]
1,000
500
0
0
2,000
4,000
Airflow [m3/h]

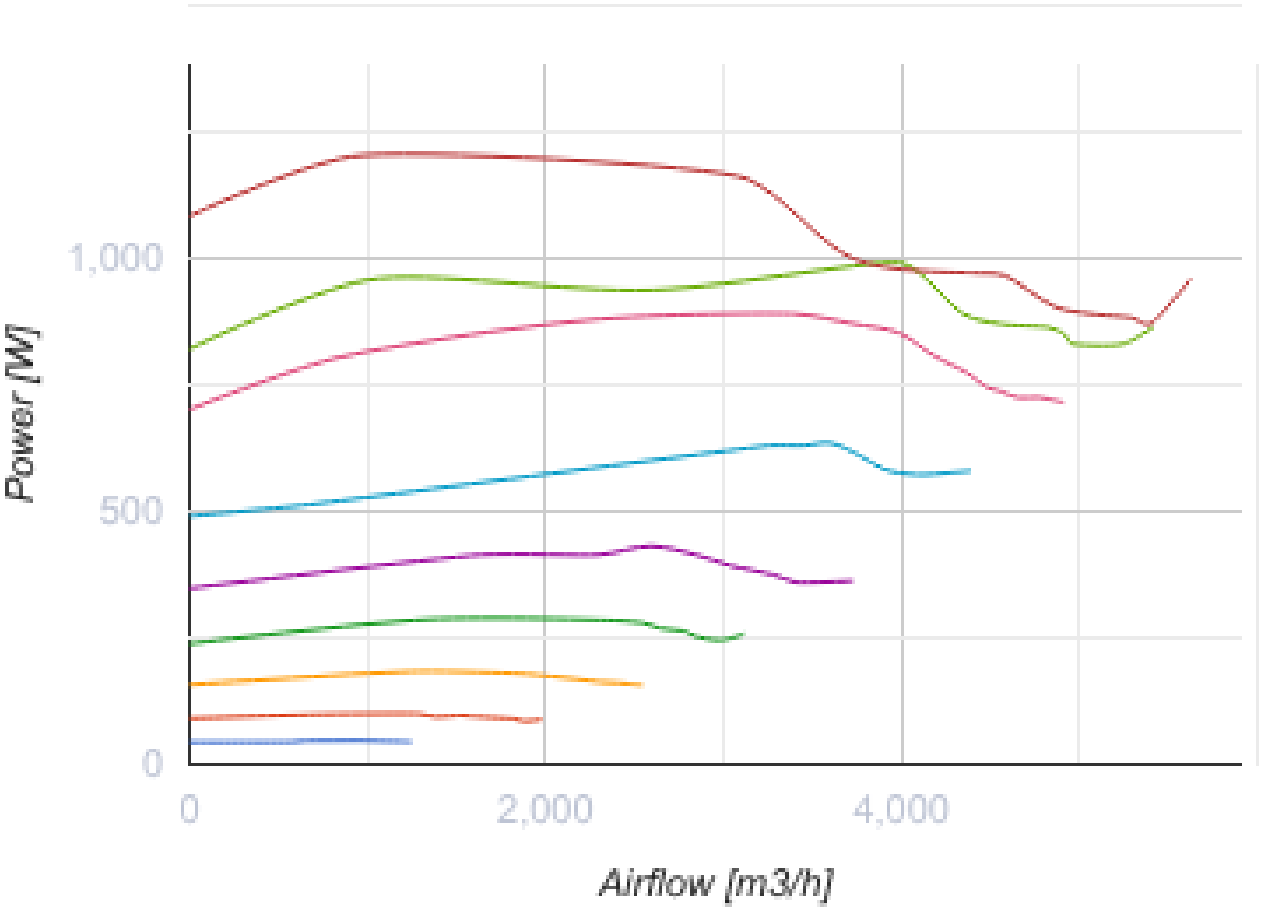

Розміри

ØD	B	B1	B2	H	L1	L2
449	885	670	982	580	886	805

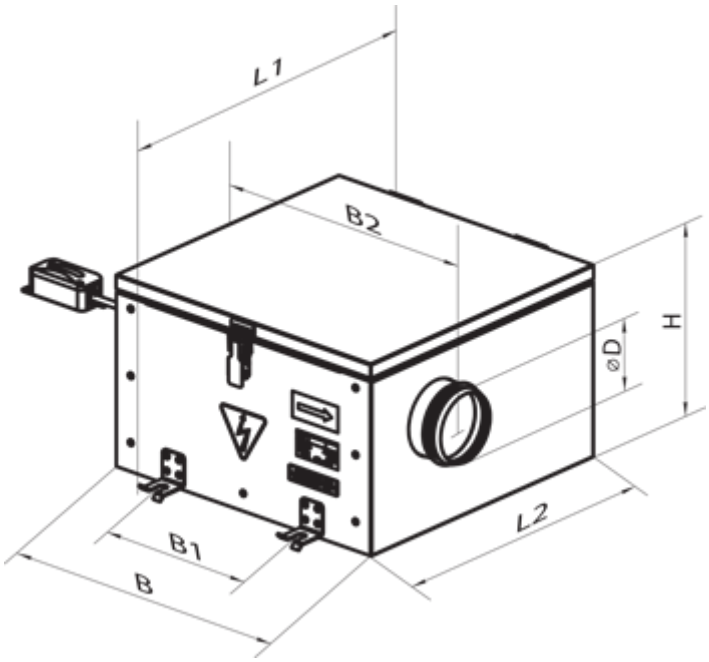

Аксесуари

Заслінки для круглих каналів

Найменування	Фото	Опис
КР 450		Повітряні заслінки для регулювання витрати повітря у каналах круглого перерізу

Регулятори швидкості для ЕС-двигунів

Найменування	Фото	Опис
Р-1/010		Регулятор швидкості для ЕС-двигунів