КСБ 500 K2 EC P1

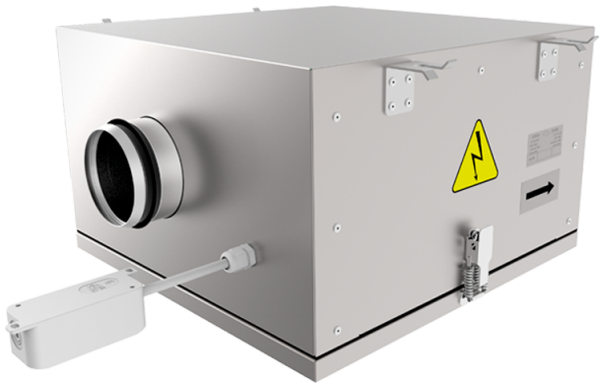

Канальні відцентрові вентилятори з назад загнутими лопатками у корпусі з покращеною шумоізоляцією з EC-двигунами

• Рівень звукового тиску LpA на відстані 3 м: 56
• У шумоізольованому корпусі
• Тип крильчатки: Відцентрова крильчатка з назад загнутими лопатками
• Матеріал корпусу: Алюцинк
• Встановлення в довільній позиції
• Кабель підключення з вилкою

	Одиниця виміру	КСБ 500 K2 EC P1
Фазність	-	1
Максимальна напруга живлення	В	230
Мінімальна напруга живлення	В	230
Частота мережі живлення	Гц	50/60
Номінальна потужність	Вт	752
Максимальний струм	А	3.42
Максимальна витрата повітря	м³/год	7145
Швидкість обертання	-	1440
Рівень звукового тиску LpA на відстані 3 м	дБ(А)	56
Вага	кг	86
Максимальна температура повітря що переміщується	°C	55
Мінімальна температура повітря що переміщується	°C	-25
Клас захисту	-	IPX4
Клас захисту приводу	-	IP54
Матеріал крильчатки	-	Пластик

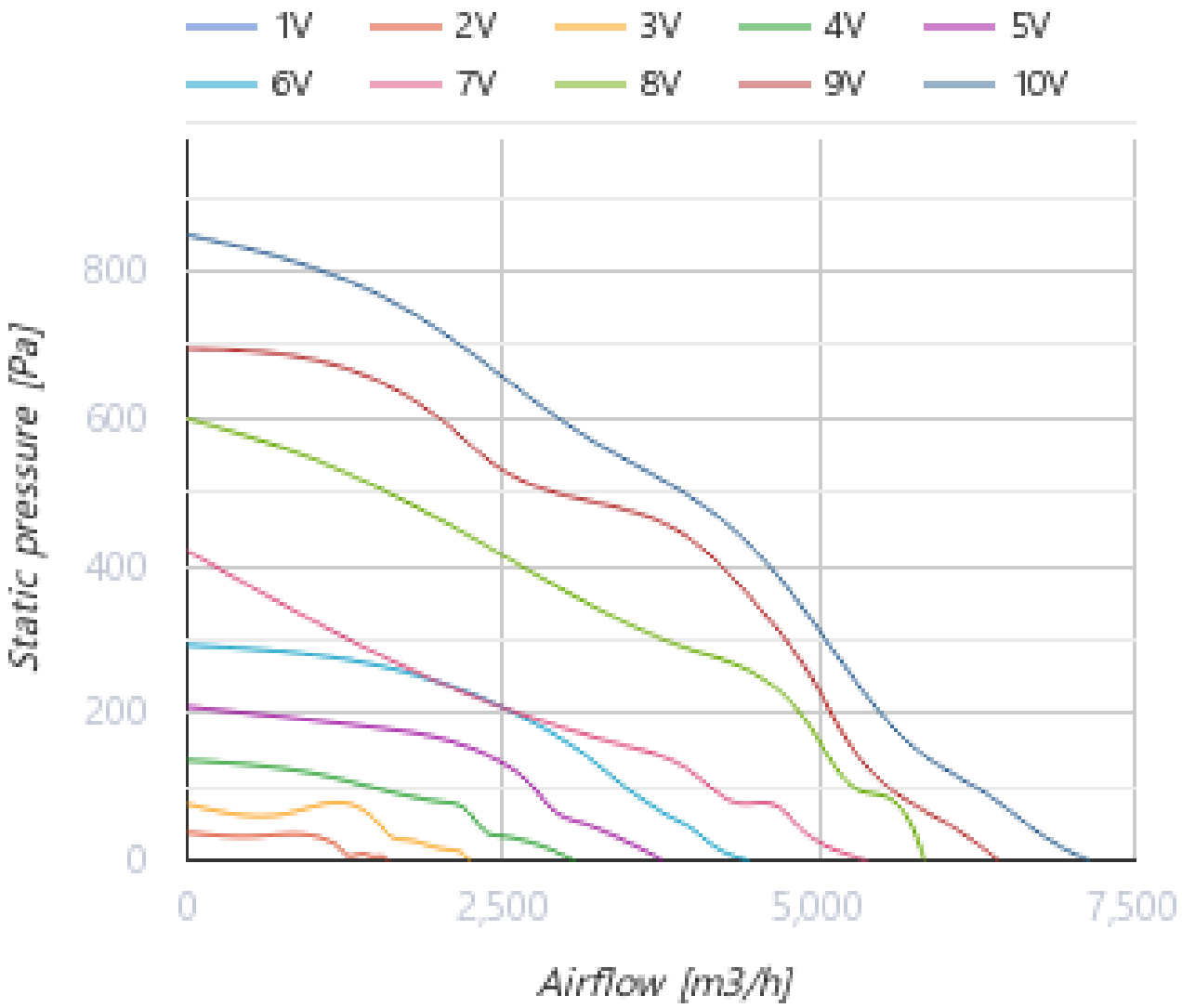
1V
2V
3V
4V
5V
6V
7V
8V
9V
10V
800
600
400
200
0
Static pressure [Pa]
0
2,500
5,000
7,500
Airflow [m3/h]

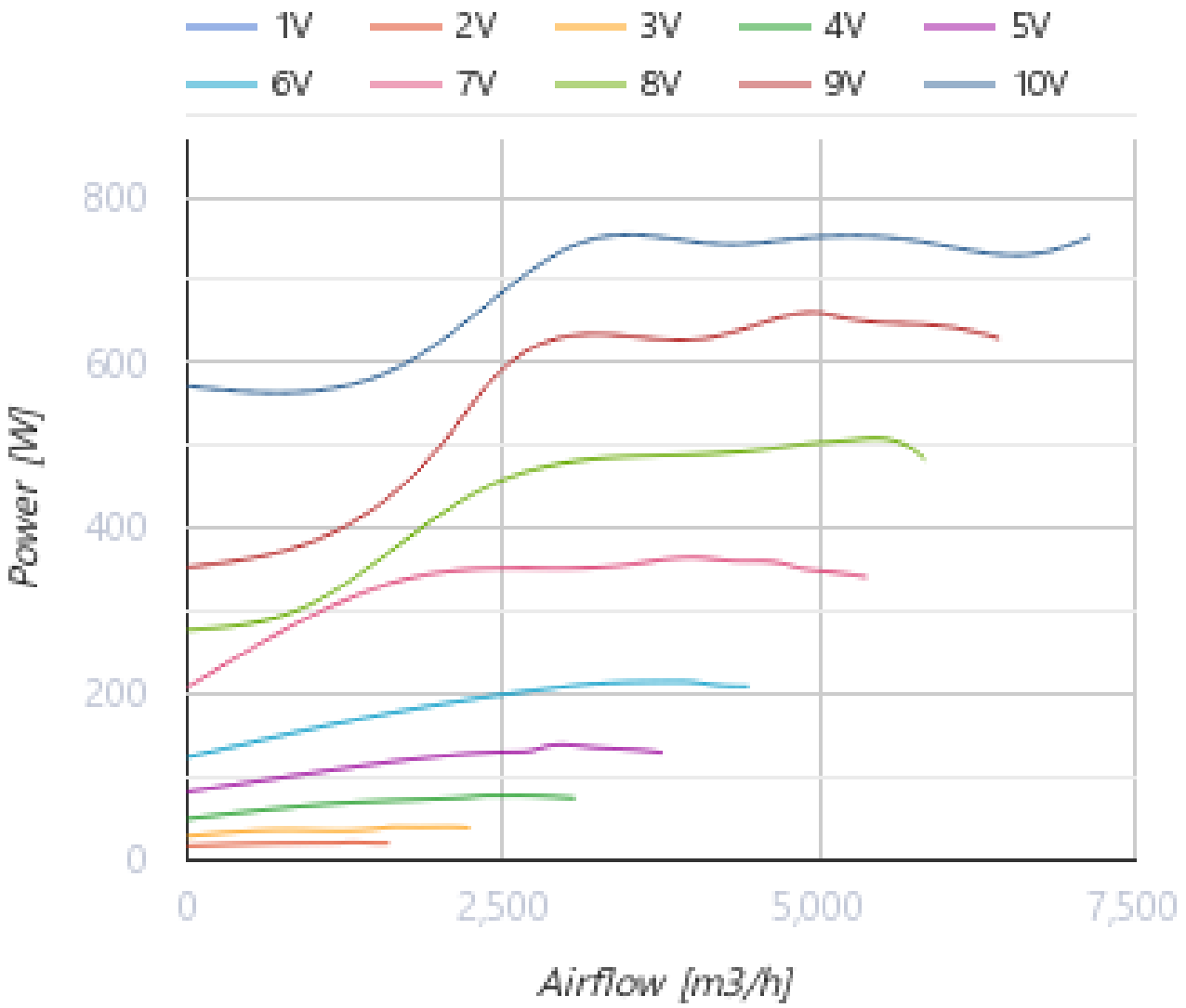

Розміри

ØD	B	B1	B2	H	L1	L2
499	1049	800	1146	660	1079	998

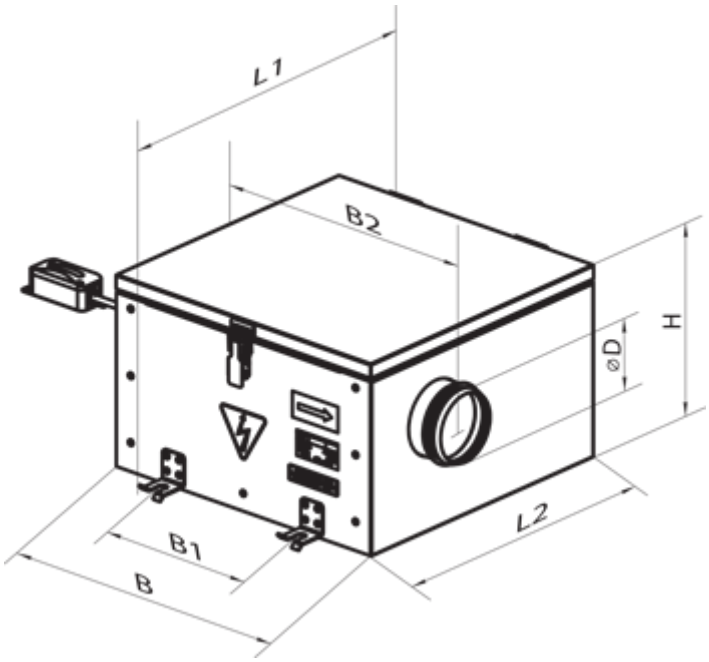

Аксесуари

Заслінки для круглих каналів

Найменування	Фото	Опис
КР 500		Повітряні заслінки для регулювання витрати повітря у каналах круглого перерізу

Регулятори швидкості для ЕС-двигунів

Найменування	Фото	Опис
Р-1/010		Регулятор швидкості для ЕС-двигунів

Екодизайн

Торгова марка	Вентс
Модель	КСБ 500 К2 ЕС Р1
Тип приводу	Integrated VSD
Тип теплообміннику	Немає
Статичний тиск за номінальної витрати повітря (Па)	450
Максимальні зовнішні витоки (%)	2.7
Статична ефективність (%)	74.2
Sound power level (дБ(А))	76
Ефективна потужність (кВт)	0.743
Декларований тип вентиляційної одиниці	NRVU UVU