КСД 250 С-4Е

Канальний відцентровий вентилятор для круглих каналів у тепло- та звукоізольованому корпусі

- Максимальна витрата повітря: 2470
- Рівень звукового тиску LpA на відстані 3 м: 46
- Шумоізоляція
- Тип двигуна: AC
- Тип крильчатки: Відцентровий вперед загнуті лопатки
- Матеріал корпусу: Оцинкована сталь
- Встановлення в довільній позиції

	Одиниця виміру	КСД 250 С-4Е
Розмір повітропроводу, який приєднується	мм	250
Швидкість	-	1
Мінімальна напруга живлення	В	230
Максимальна напруга живлення	В	230
Частота мережі живлення	Гц	50
Номінальна потужність	Вт	617
Максимальний струм	А	2.69
Максимальна витрата повітря	$м^3$/год	2470
Рівень звукового тиску LpA на відстані 3 м	дБ(А)	46
Вага	кг	31.3
Максимальна температура повітря що переміщується	°C	50
Мінімальна температура повітря що переміщується	°C	-20
Клас захисту	-	IPX4
Відповідність нормам ERP	-	2016
Категорія установки	-	Вентиляційна установка для нежитлових приміщень
Тип приводу	-	External MSD or VSD
Тип теплообміннику	-	Немає
Номінальна витрата повітря	$м^3$/с	0.275
Статичний тиск за номінальної витрати повітря	Па	370
Максимальні зовнішні витоки	%	2.7
Статична ефективність	%	28.9

Декларований тип вентиляційної одиниці	-	NRVU UVU
Ефективна потужність	кВт	0.36
Sound power level	дБ(А)	66

Розміри
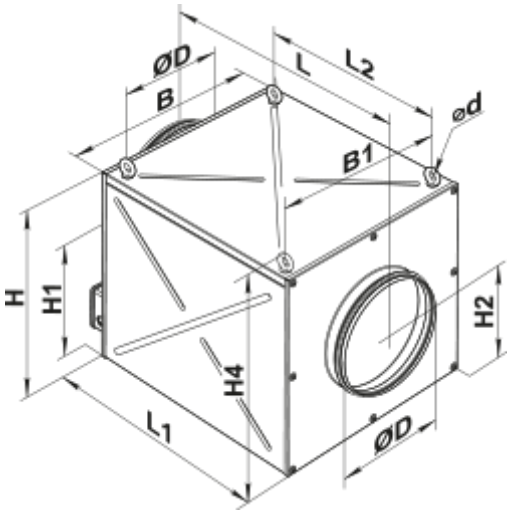
ØD	Ød	B	B1	H	H1	H2	H4	L	L1	L2
248	20	503	450	483	340	241	520	638	540	470