КЗФ-ДН200

Корпус захисний для фільтра

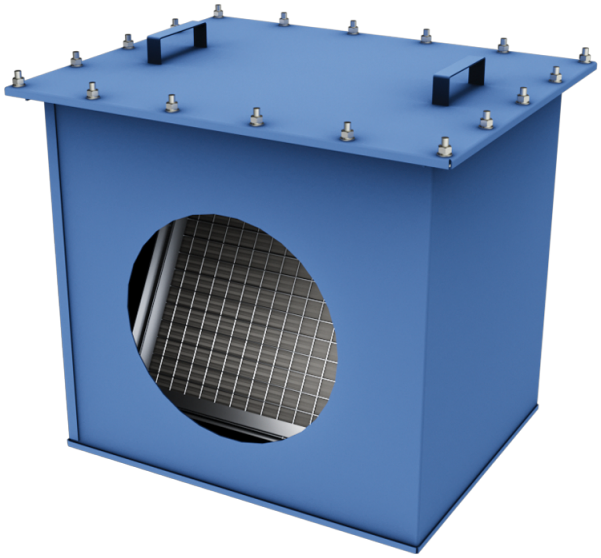

	Одиниця виміру	КЗФ-ДН200
Розмір повітропроводу, який приєднується	мм	200
Вага	кг	32.2

Розміри

ØD
200

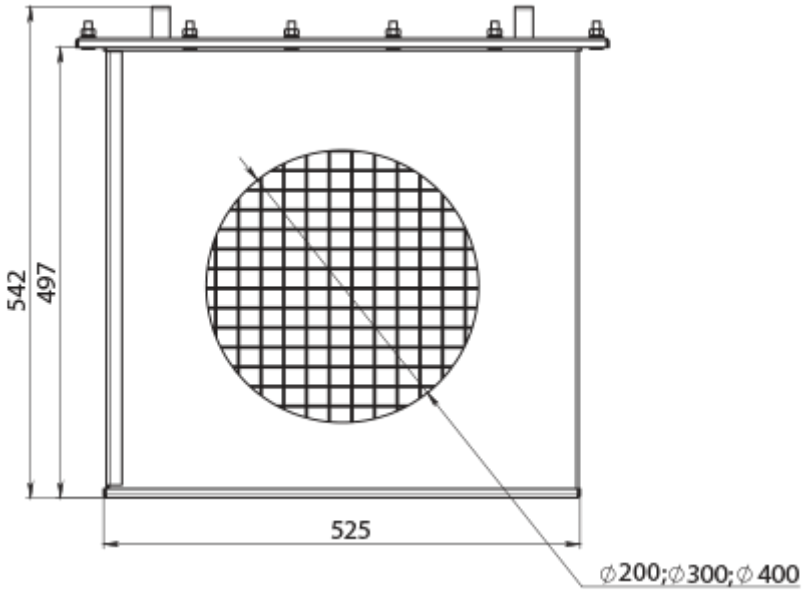
542
497
525
⌀200;⌀300;⌀400

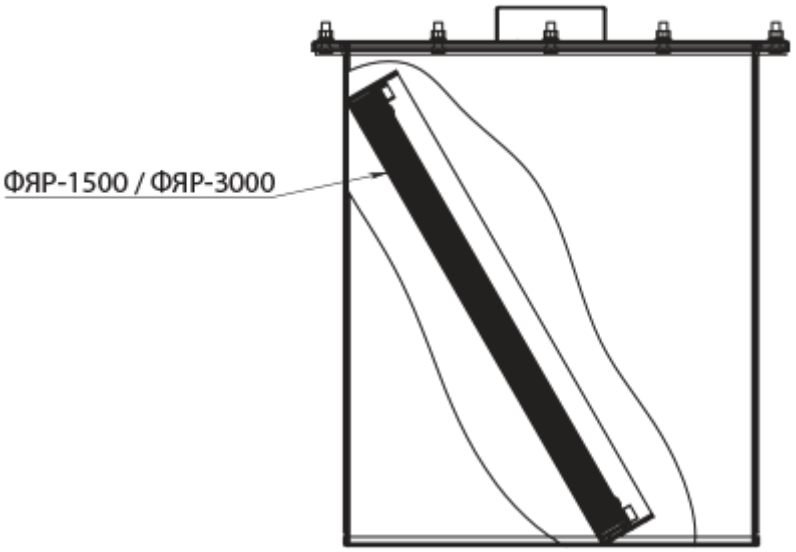
ФЯР-1500 / ФЯР-3000

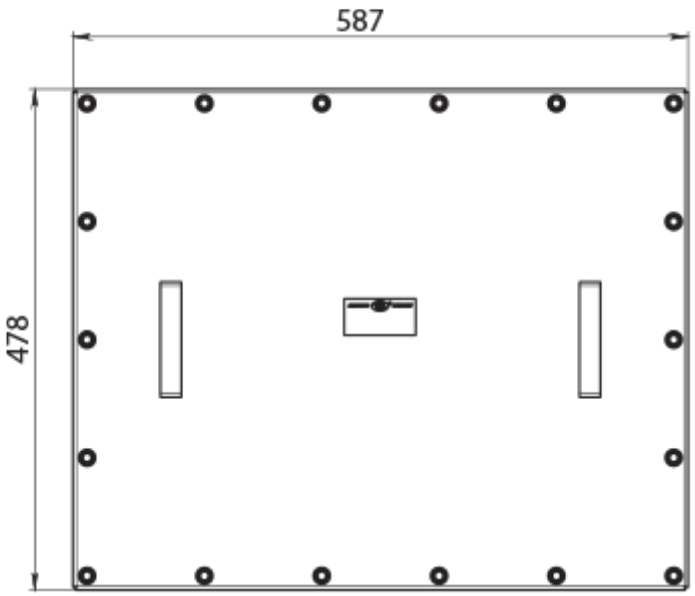
587
478

Аксесуари

Фільтри для вентиляції в захисних спорудах

Найменування	Фото	Опис
ФЯР-1500		Фільтр комірковий
ФЯР-3000		Фільтр комірковий